SKYTTEBOGEN

Gældende bestemmelser
1. oktober 2026 – 30. september 2027

DGI

Skydning

Forord 10

Væsentlige ændringer 12

Kap. 1 Våben, våbenlov, våbenopbevaring 13

A. Generelt 13

B. Skytteforeningernes Våbenregistrering, SKV 13

C. Transporttilladelse 17

D. Våbenopbevaring 18

E. Genopladning 20

F. Kikkertklasser 20

G. Oversigt over skemaer 21

Kap. 2 Klasseskydning 22

1. Gruppeinddeling efter alder (klassegrupper) 22

2. Klasseinddeling/klassificering efter skydefærdighed, baneskydning 24

3. Klasseinddeling/klassificering efter skydefærdighed, terrænskydning 28

4. Klassificering på 22 Modificeret og Grovvåben på 15m, 25m. og terræn 30

5. Klassificering i kikkertklasse på 200m bane og geværterræn 30

6. Klassificering på 200mNM bane 30

7. Klassifikation 31

8. Tildeling af terrænskyttenål 31

9. Skytten som konkurrence skytte 31

10. Paraskytter (kørestolsbrugere) 31

11. Øvrige bestemmelser 32

11. Dispensationer 32

Kap. 3 Klassekrav og skydeprogrammer 33

A. FORKORTELSER 33

B. Klassekrav 34

1. Klasseprogram, riffel, 15m 35

2. Klasseprogram, luftriffel, 15m 36

3. Klasseprogram, riffel, 50m 37

4. Klasseprogram, riffel, 200m 38

5. Klasseprogram, riffel, 200mNM 39

6. Klasseprogram, riffel, 200m Kikkertklasse 40

7. Klasseprogram, riffel, 300m, (200m med reduceret skive) ... 41
8. Klasseprogram, standardpistol, 15m ... 42
9. Klasseprogram, luftpistol, 15m ... 43
10. Klasseprogram, 22 Modificeret og Grovvåben, 15m ... 44
11. Klasseprogram, standardpistol, 25m ... 45
12. Klasseprogram, finpistol, 25m ... 46
13. Klasseprogram, 22 Modificeret og Grovvåben, 25m ... 47
14.1 Klasseprogram, luftriffel faldmål ... 48
14.2 Klasseprogram, luftpistol faldmål ... 49
15.1 Klasseinddeling for terrænskydning, riffel ... 50
15.2 Klasseinddeling for terrænskydning, riffel kikkertklasse ... 50
15.3. Klasseinddeling terrænskydning, riffel kal. .22 ... 50
15.4. Klasseinddeling terrænskydning, riffel kikkertklasse, kal. .22 ... 50
15.5 Klasseinddeling terrænskydning, pistol kal. .22 ... 51
15.6 Klasseprogram terrænskydning – 22 Modificeret og Grovvåben ... 51
16.1 Klasseinddeling efter alder sommerbiathlon ... 51
16.2 Klasseprogram biathlon kort ... 52
16.3 Klasseprogram biathlon lang ... 53
16.4 Klasseprogram biathlon stafet ... 53*

Kap. 4 Konkurrencebestemmelser for baneskydning, riffel ... 54

1. Våben ... 54
2. Ammunition ... 57
3. Skydestillinger ... 58
4. Skiver ... 58
5. Påklædning og udstyr ... 58
1. Bemærkninger til skydestillinger ... 60
2. Bemærkninger til våben ... 63
3. Nødvendigt udstyr til indtagelse af skydestillinger ... 65
4. Hjælp til skytter på 15m, 50m, 200m og 300m ... 67
5. Skudkommandoer ... 67
6. Uregelmæssigheder og forstyrrelser ... 69
7. Skivebedømmelse ... 71
8. Brug af elektronisk markeringsmateriel ... 74
9. Markeringsbestemmelser ved markører ... 75
10. Indrangering ved pointlighed ... 76

11. Beskrivelse af riffelstøtte *80*

Kap. 5 Konkurrencebestemmelser for baneskydning – pistol *81*

1. Våben *81*

2. Ammunition *85*

3. Skydestillinger *86*

4. Skiver *86*

1. Bemærkninger til skydestillinger *86*

2. Bemærkninger til våben *87*

3. Hjælp til skytter *87*

4. Skydningens gennemførelse på 15m *88*

5. Skydningens gennemførelse på 25m *90*

6. Funktionsfejl bane *94*

7. Skud i utide *98*

8. Skud i forkert skive *98*

9. Skivebedømmelse *98*

10. Indrangering ved pointlighed *100*

11. Omgange *101*

12. Håndstøttepude *101*

Kap. 6 Konkurrencebestemmelser terræn- og sekundskydning riffel *103*

A. TERRÆN *103*

1. Våben *103*

2. Ammunition *103*

3. Skydestillinger *103*

4. Skiver *103*

5. Påklædning *103*

1. Almindelige bestemmelser *104*

2. Bemærkninger til skydestillinger *104*

3. Bemærkninger til skiver *105*

4. Antal skud og skydetid *105*

5. Indskydning *105*

6. Funktionsfejl *106*

7. Skud i forkert skive *106*

8. Skudkommandoer og skydningens gennemførelse *106*

9. Skudkommandoer ved DM *107*

10. Skud i utide 108
11. For mange skud afgivet 108
12. Markering 108
13. Pointberegning 109
14. Indrangering 109
15. Øvrige bestemmelser 110
16. Skydninger gældende til terrænskyttenål/rangliste 110
B. SEKUNDSKYDNING 111
1. Våben, påklædning og ammunition 111
2. Skydestilling 111
1. Målarrangement 111
2. Skydningens gennemførelse 111
3. Indrangering 112
Tillæg A - O-tals tabel riffel 113

Kap. 7 Konkurrencebestemmelser terrænskydning riffel kal. .22 114

A. TERRÆN - RIFFEL KAL. .22 114
1. Våben 114
2. Ammunition 114
3. Skydestillinger 114
4. Skiver 114
5. Påklædning 114
1. Almindelige bestemmelser 115
2. Bemærkninger til våben 115
3. Bemærkninger til skydestillinger 115
4. Bemærkninger til skiver 116
5. Hjælp til skytter 117
6. Antal skud og skydetid 117
7. Indskydning 117
8. Skudkommandoer og skydningens gennemførelse 117
9. Funktionsfejl 119
10. Skud i forkert skive 119
11. Skud i utide 119
12. For mange skud afgivet 119
13. Fejl ved målarrangement 119
14. Markering 119

15. Pointberegning 120
16. Indrangering 120
17. Øvrige bestemmelser 121

Kap. 8 Konkurrencebestemmelser terræn-, sekundskydning pistol 122

A. TERRÆNSKYDNING 122
1. Våben 122
2. Ammunition 122
3. Skydestillinger 122
4. Skiver 122
5. Påklædning 122
1. Bemærkninger til skydestillinger 123
2. Bemærkninger til skiver 124
3. Hjælp og hjælpemidler 125
4. Bemærkninger til våben 126
5. Patruljens størrelse 126
6. Antal mål og skydetid 127
7. Skudfordeling 127
8. Indskydning 127
9. Funktionsfejl terræn 127
9.1. Omskydning ved gyldig funktionsfejl 129
10. Fejl ved målarrangement 129
11. Skud i forkert skive 130
12. Skudkommandoer og skydningens gennemførelse 130
13. Skud i utide 131
14. For mange skud afgivet 131
15. Markering 132
16. Pointberegning 132
17. Indrangering 132
18. Skydninger gældende til terrænskyttenål/rangliste 133
B. SEKUNDSKYDNING 133
1. Våben, ammunition og påklædning 133
2. Skydestilling 133
1. Målarrangement 134
2. Skydningens gennemførelse 135
3. Indrangering 136

Tillæg A *136*
Tillæg B – Stop skilt *138*
Tillæg C - O-tals tabel pistol *139*

Kap. 9 Konkurrencebestemmelser sommerbiathlon *140*

1 Våben *140*
2 Ammunition *140*
3 Skydestillinger *140*
4 Skiver *140*
5. Påklædning *140*
1. Mål *141*
2. Indskydning *141*
3. Strafrunder *141*
4. Manglende strafrunder *141*
5. Løbedistancer *141*
6. Uregelmæssigheder og forstyrrelser under skydning *142*

Kap. 10 Skiver *145*

1. Oversigt over ringskiver *145*
2. Luftfaldmålsskiver *147*
3. Skiver til terrænskydning, riffel *148*
4. Skiver til terrænskydning kal. .22, riffel *151*
5. Skive til Biathlon samt riffelterræn kal. .22 ..... *153*
6. Skiver til terrænskydning, pistol *154*
7. Hårde mål til pistolterræn og sekundskydning *156*

Kap. 11 Disciplinære regler *157*

1. Regler for opførsel *157*
2. Protester *158*
3. Straffe *159*

Kap. 12 Danmarksmesterskaber på 15m *161*

A1 Danmarksmesterskaber, riffel kal. .22, 15m *161*
a. Deltagelse: *161*
b. Øvrige bestemmelser vedrørende hold: *164*
c. Skydningens gennemførelse: *165*
d. Præmier: *168*

A2 Danmarksmesterskaber, luftriffel 15m. 169
a. Deltagelse:..... 169
b. Øvrige bestemmelser vedrørende hold: 171
c. Skydningens gennemførelse: 172
d. Præmier:..... 174
B1. Danmarksmesterskaber, standardpistol, 15m 175
a. Deltagelse:..... 175
b. Øvrige bestemmelser vedrørende hold: 177
c. Skydningens gennemførelse: 178
d. Præmier:..... 180
B2 Danmarksmesterskaber, luftpistol, 15m 181
a. Deltagelse:..... 181
b. Øvrige bestemmelser vedrørende hold: 183
c. Skydningens gennemførelse: 184
d. Præmier:..... 185
B3 Danmarksmesterskaber, i øvrigt pistol 15m 187

Kap. 13 Danmarksmesterskaber på 25m, 50m, 200m og 300m 188

A. DM, Standard- og Finpistol, Grovvåben 25m (GPA/GP32/GR/GM) og 22 Modificeret. 188
a. Deltagelse:..... 189
b. Øvrige bestemmelser vedrørende hold: 193
c. Skydningens gennemførelse: 194
d. Præmier:..... 195
B Danmarksmesterskaber, riffel, 50m 196
a. Deltagelse:..... 196
b. Øvrige bestemmelser vedrørende hold: 198
c. Skydningens gennemførelse: 199
d. Præmier:..... 204
C Danmarksmesterskaber, riffel, 200m 205
a. Deltagelse:..... 205
d. Øvrige bestemmelser vedrørende hold: 207
c. Skydningens gennemførelse: 208
d. Præmier:..... 212
D Danmarksmesterskaber, riffel, 200mNM 213
a. Deltagelse:..... 213
b. Skydningens gennemførelse:..... 213

c. Præmier: *213*
E Danmarksmesterskab, riffel, 300m *214*
a. Deltagelse: *214*
b. Øvrige bestemmelser vedrørende hold: *215*
c. Skydningens gennemførelse: *216*
d. Præmier: *217*

Kap. 14 Danmarksmesterskab Terrænskydning, riffel og pistol *218*

A1 Danmarksmesterskab terræn-, sekundskydning, riffel *218*
a. Landsdelsholdkonkurrence, terrænskydning *218*
b. Foreningsholdskonkurrence *218*
c. Individuel konkurrence, terrænskydning *218*
d. Landsdelsholdkonkurrence, sekundskydning *219*
e. Individuel konkurrence, sekundskydning *219*
a. Deltagelse i Terrænskydningen *219*
b. Terrænskydningens gennemførelse *220*
c. Deltagelse i Sekundskydning *221*
d. Sekundskydningens gennemførelse *221*
e. Præmier *222*
B1 Danmarksmesterskab i terræn- og sekundskydning, pistol *223*
1. Standardpistol *224*
a. Foreningsholdskonkurrence *224*
b. Landsdelsholdkonkurrence. *224*
c. Individuel konkurrence. *224*
2. Grovvåben *225*
a. Foreningsholdskonkurrence *225*
b. Landsdelsholdkonkurrence *225*
c. Individuel konkurrence. *225*
3. Sekundskydning i standardpistol og grovvåben: *226*
a. Landsdelsholdkonkurrence, standardpistol *226*
b. Individuel konkurrence, standardpistol *226*
c. Individuel konkurrence, grovvåben *226*
a. Bestemmelser for terrænskydningen *227*
b. Bestemmelser for sekundskydningen *230*
c. Præmier *232*

Kap. 15 Danmarksmesterskaber sommerbiathlon 233

a. Deltagelse 233

Kap. 16 Nordiske konkurrencer og landskampe 234

a. Nordisk ungdomslandskamp i terræn- og baneskydning, riffel 234

b. Nordisk mesterskab i terræn-, sekund- og bane-skydning, riffel 234

c. Nordisk mesterskab pistolterrænskydning 234

d. Nordisk Ungdomslandskamp 50m riffel. 234

e. Nordisk Seniorlandskamp 50m riffel. 234

Kap. 17 Andre faste konkurrencer 235

A. Skydningen om Den Danske Mesterskabs vandrekæde i Riffelskydning 235

B. DAN-CUP 236

Kap. 18 Anden godkendt aktivitet foreningsplan historiske våben 238

a. Generelle bestemmelser for anden godkendt aktivitet 238

b. Skydning med langdistancerifler 239

c. Skydning med kortdistancerifler 239

Forord

Skyttebogen udgives af DGI Skydning én gang årligt. Skyttebogen er de til enhver tid gældende bestemmelser for skydning under DGI Skydning. Skyttebogen er opdelt i følgende afsnit:

Kap. 1 Våben, våbenlov, våbenopbevaring af enten lovmæssigt bestemt eller besluttet af DGI Skydning Skydeledelse, eller af dertil bemyndigede udvalg, medarbejdere eller enkeltpersoner.

Kap. 2-11 Konkurrencebestemmelser.

Kap. 12-17 Faste konkurrencer.

Kap. 18 Anden godkendt aktivitet på foreningsplan for historiske våben.

Øvrige bestemmelser/regler, se hjemmesiden www.dgi.dk/skydning

Jf. DGI Skydning aktivitetsmøde og Skydeledelsen er det bestemt, at det af Skyttebogen skal fremgå, hvorledes Skyttebogens enkelte punkter er knyttet til beslutningsgruppe I, II. Opdelingen er besluttet således:

Aktivitetsmøde (fælles-/disciplinmøde): Beslutningsgruppe I, afholdes 1 gang årligt.

DGI Skydning Skydeledelse: Beslutningsgruppe II

Hvor der i Skyttebogen er modstrid mellem bestemmelser i tidligere udgivne skyttebøger, er det bestemmelserne i denne bog, der er gældende. Opstår der i forbindelse med skydning forhold, der ikke er taget højde for i Skyttebogen, fastsætter skydelederen reglerne.

Se i øvrigt FAQ på https://www.dgi.dk/idraet/idraetter-i-dgi/skydning/krav-regler-og-bestemmelser om fortolkninger.

Denne Skyttebog er gældende fra 1. oktober 2026 til den 30. september 2027.

NB: Betydelige rettelser i denne Skyttebog i forhold til sidste Skyttebog er markeret med understregning.

Væsentlige ændringer

Side	Rettelse
34	Riffel har på 15 m. (kal. 22 og Luft) og på 50 m., indført en holdkonkurrence for FRI skytter til DM. Herudover også en sær-
34	Pistol har fået indført ny 2H3 klasse, KUN på standardpistol.
237	Præmievåben på Luft og Standardpistol er fjernet, da disse er udgået.

Kap. 1 Våben, våbenlov, våbenopbevaring

A. Generelt

En række regler regulerer tilladelse til at have våben samt opbevaring og brug af disse. De vigtigste regler findes i våbenloven (VL) og bekendtgørelser (BE) og cirkulærer (VC) udstedt af Justitsministeriet (JM) i medfør af denne lov. Ved siden heraf gælder de sikkerhedsbestemmelser som er fastsat af DGI eller som følger af skydebaners og terræners godkendelse. Der henvises i øvrigt til www.dgi.dk/skv/

Siden 1988 har våbenloven givet mulighed for, at våben registreres i et register oprettet af de 4 skytteorganisationer - Dansk Skytte Union, Dansk Firmaidrætsforbund, DSF og DGI - betegnet »Skytteforeningernes Våbenregistrering«, forkortet SKV. I SKV kan registreres de våben som anvendes til aktivitet godkendt af de 4 skytteorganisationer. Det er politiet som afgør, om en person kan godkendes til at have våben. Alle personer, der har våben, registreres i politiets våbenregister (PV). Hvilke våben skytteforeningerne og skytteforeningsmedlemmer har, registreres i SKV. Registreringen sker mod et gebyr ved hver registrering (ny påtegning, flerbruger, foreningsskift og fornyelse). Våbentilladelser udstedt af SKV betegnes "Våbenpåtegning". En våbenpåtegning har en gyldighedsperiode på 5 år, dog er våbenpåtegninger, der er udstedt i perioden fra den 5. april 1995 til og med den 9. februar 2000 tidsubestemte. Hvis en skytte ikke længere opfylder betingelserne for våbenpåtegning, tilbagekaldes tilladelsen (VL § 2f).

B. Skytteforeningernes Våbenregistrering, SKV

1. Foreningens medvirken

Skytteforeningen og skytteforeningens bestyrelse skal god-

kendes af Politiets administrative center (PAC), til at kunne udstede våbenpåtegning (SKV1 godkendt).

Ved enhver ændring i sammensætningen af foreningens bestyrelse skal politiets godkendelse indhentes på ny.

Foreningen har via SKV-portalen altid adgang til den aktuelle våbenliste og vil en gang pr. år modtage en opgave omkring årets våbenliste i SKV-portalen – som findes på www.skv.dk

Foreningen skal én gang om året kontrollere, at skytteforeningens våben, inklusive de private våben, er i overensstemmelse med de våben, der er registreret i SKV.

2. Betingelser for anvendelse af våben

For ikke medlemmer over 15 år gælder, at disse maksimalt må tilbydes 3 prøveskydninger inden skytten skal tegne medlemskab og via en SKV6 ansøgning søge om godkendelse til at anvende tilladelseskrævende våben. I prøveperioden må skytten ikke overdrages særligt farlige skydevåben (pistoler/revolvere) over kaliber .38/357, 9 mm.

Foreningerne skal sikre at der etableres procedurer for våbenoverladelse på skydebanen således, at kravene i de til enhver tid gældende regler i Sikkerhedsbestemmelserne udstukket af DGI Skydning overholdes. Skytten skal efterleve foreningens anvisninger og reglerne fastlagt i sikkerhedsbestemmelserne.

3. Privatejede våben

Privatejede våben (medlemsvåben), der er omfattet af DGI's skydeprogrammer og øvrige, godkendte aktiviteter, kan registreres i SKV.

4. Betingelserne for at kunne erhverve våben

   a. Lang- og kortdistancerifler, at medlemmet skal være fyldt 18 år, og er medlemmet mellem 16 og 18 år, skal

forældremyndighedens indehavere skriftligt give samtykke til en våbenpåtegning og påtage sig at sørge for våbnets opbevaring.

b. Pistoler/revolver, at medlemmet er fyldt 20 år, og at vedkommende har været aktivt skydende medlem af en skytteforening i mindst 2 år. Dette er opfyldt ved, at skytten mindst 6 gange om året har været foreningsaktiv med hovedvægten på aktiv skydning.
c. For fortsat at kunne besidde en pistol/revolver, skal ejeren være aktivt skydende medlem. Dette betyder at skytten mindst 4 gange om året skal være foreningsaktiv og fortrinsvis ved skydning.
d. For at kunne opnå tilladelse til grovpistol/revolver skal skytten yderligere have min. ½ års erfaring i tilsvarende våben. Ved ansøgning skal der vedlægges et oplysningsskema der videresendes til politiet fra SKV.
e. Bortkomst af våben og våbendele skal straks anmeldes til politi og skytteforening. Når skytten har modtaget en anmeldelseskvittering fra politiet, skal SKV have en kopi, så våbnet kan blive slettet i SKV.

5. Våbenlegitimation (våbenpåtegning) for privatejede våben

En våbenlegitimation, dvs. en våbenpåtegning, ansøges på en SKV2 blanket efter følgende regler:

a. Ansøgeren udfylder en blanket. Rubrikken "udfyldes af foreningen", skal udfyldes og underskrives af foreningens formand.
b. Foreningen sender ansøgningen via SKV-portalen, derefter at ansøgningen er betalt, starter sagsbehandlingen, der bla. giver ansøgningen en påtegning om, at det våben, der er ansøgt om, er godkendt til DGI's skydeprogrammer. Ansøgningen sendes derefter til Politiets administrative center.

Politiet undersøger, om ansøgeren må få en våbenpåtegning. Resultatet heraf sendes til SKV, som udsteder et våbenlegitimationskort, der fremsendes til foreningens formand sammen med foreningens godkendelse.

Specielle krav for anskaffelse af pistoler/revolvere:

Kaliber .22 (og 4,5 mm CO2)
Ønsker skytten mere end to våben i denne gruppe, skal SKV2-ansøgningen vedlægges et oplysningsskema.

Kaliber .32
Ønsker man at anskaffe sig en kaliber .32, skal der vedlægges et oplysningsskema, hvis man i forvejen har to eller flere våben i gruppen af kaliber .32 eller derover.

Kaliber større end .32
Ansøgning om pistoler/revolver større end kaliber .32 skal altid vedlægges et oplysningsskema.

Oplysningsskemaet kan hentes på www.skv.dk

Vilkårene for våbenlegitimationen er påtrykt denne, og skal være ihændehaveren bekendt.

Våbenlegitimationen giver kun adgang til at benytte våbnet til aktivitet, som er godkendt af DGI eller en af de to andre organisationer, som er med i SKV.

6. Foreningsejede våben

En forening søger om godkendelse til foreningsejede våben på en SKV4 blanket. Der udstedes ikke en våbenlegitimation til foreningsejede våben. Foreningens godkendelse sendes til foreningen.

7. Adgang til foreningens våbenopbevaring
En SKV1-godkendelse af et bestyrelsesmedlem giver ikke samtidig adgang til foreningens våbenopbevaring. En sådan adgang kræver en SKV3-godkendelse til adgang til våbenopbevaringen. Derimod giver en SKV3-godkendelse til våbentransport ikke adgang til våbenopbevaringen.

8. Udlån af våben
Forenings- eller privatregistrerede våben kan udlånes til skytter hvis denne enten har et våbenlegitimationskort eller er SKV3 godkendt til transport af den pågældende våbentype. Kun SKV3 godkendte personer i foreningen, har adgang til foreningens våbenopbevaringssteder, en SKV1 godkendelse giver "kun" lov til at være i bestyrelsen i foreningen.

9. Skrotning af våben
Ønsker en skytte at lade sit våben »skrotte« kan dette ske ved aflevering til politiet (husk at få kvittering, der sendes til SKV - evt. en kopi), hvorefter våbnet udgår af våbenregistreringen.

10. Salg af våben
Når et våben sælges, er det sælgers ansvar, at våbnet afmeldes eller omregistreres i SKV. Ved omregistrering i SKV skal sælger sikre sig, at køber indsender SKV2-ansøgning. Ved salg til eks. våbenhandler, skal skytten sikre sig, at SKV modtager kopi af kvitteringen. Foreningsformanden modtager et slettebrev fra SKV, når en omregistrering eller sletning er sket.

C. Transporttilladelse

For lovligt at kunne transportere andre våben end ens egne våben, til brug ved skydekonkurrencer og øvelsesskydninger, skal den, der transporterer våbnene, være forsynet med en

transporttilladelse udstedt af et bestyrelsesmedlem i skytte-foreningen.

Det er en betingelse for at få udstedt en transporttilladelse, at den pågældende er godkendt hertil, enten ved at blive SKV3-godkendt eller ved at have en våbenpåtegning til eget/egne våben. Kopi af SKV3 godkendelse skal medbringes sammen med transporttilladelsen.

Transporttilladelsen udstedes på en særlig blanket. Den skal angive udstedelsesdato, formål og udløbsdato. Transporttilla-delsen kan kun udstedes til et bestemt stævne, kursus etc. fra dagen før til dagen efter stævnet og kun til personer, der er fyldt 16 år. For pistoler er aldersgrænsen 18 år.

Et bestyrelsesmedlem kan kun give transporttilladelse til et medlem af sin egen forening.

Transporttilladelsen kan gælde våben tilhørende (VB § 14):

a. Foreningen

b. Et af foreningens medlemmer

c. En anden forening under samme hovedorganisation

d. Et andet medlem under samme hovedorganisation

Under transport af våben, skal der gemmes en genpart af transporttilladelsen i foreningen.

D. Våbenopbevaring

1. Privat opbevaring

Våben og ammunition skal opbevares i våbenskab i klassifika-tionen EN 1143-1 grade 0 eller bedre. (VB § 24).

En skytte må max. opbevare 1.000 langdistance- og 5.000 kortdistancepatroner uden særlig tilladelse. Skal ske i godkendt EN 1143-1 grade 0 skab (VC § 40).

I våbenskabet må opbevares våben tilhørende husstanden. (VB § 24, stk. 10).

2. Opbevaring hos skytteforening

Opbevaringskravene afhænger af det antal våben der opbevares i alt. Hvis flere foreninger opbevarer våben inden for samme område (skydebane/skydehus m.v.) vil det normalt være det samlede antal våben, der er afgørende. Opbevarer foreningen privatejede våben, skal disse også tælles med. Reglerne gælder ikke for luftvåben, og de skal altså ikke tælles med. Se nærmere på www.dgi.dk/skv/

a. Flere end 25 våben i alt eller flere end 10 pistoler/revolver – (BE § 24)

   Opbevares flere end 25 våben, eller flere end 10 pistoler/revolver gælder følgende krav:

   Våbnene opbevares i et støbt boksrum med ståldør, eller i et godkendt sikkerhedsskab i mindst klasse EN 1143-1 grade -1.

   Der skal installeres automatisk alarmanlæg tilsluttet døgnbemandet vagtcentral – godkendt af Rigspolitiet.

b. Færre våben

   Opbevares højst 25 våben i alt og højst 10 pistoler/revolver gælder følgende krav:

   Våbnene opbevares i et godkendt sikkerhedsskab i mindst klasse EN 1143-1 grade 0.

Ammunition skal opbevares i våbenskabe sammen med våbnene.

Politiet skal ALTID godkende en forenings våbenopbevarings-forhold.

Er der en konkret begrundelse for at stille yderligere krav, kan politiet skærpe ovennævnte krav.

E. Teknisk kontrol af våben
Våbenkontrollen tilbyder at kontrollere våben i våbenkontrollen før skydning, og kan gennemføre stikprøvekontrol indtil umiddelbart før skydetiden starter.

Skydelederen kan desuden forlange foretaget kontrol såvel under skydning som umiddelbart efter skydningen i det omfang dette findes nødvendigt.

Skytteforeningerne kan efter forespørgsel ved våbenkonsulenterne få gennemført en kontrol af de foreningsejede våben. Der opfordres til kontrol af foreningsvåben bør foregå hvert andet år.

E. Genopladning

For at et medlem af en skytteforening må foretage genopladning, skal politiet give tilladelse. Tilladelsen gives kun hvis den pågældende har gennemgået et kursus i genopladning.

Opbevaring af materiale til hjemmeladning skal ske efter nærmere angivne forskrifter.

F. Kikkertklasser

Våben, der anvendes til skydning i kikkertklasse jvnf. kap. 2, kap. 3, kap. 4 og kap. 6, skal være registreret til sportsskydning enten under SKV eller ved Politiet (våbengodkendelse).

G. Oversigt over skemaer

Betegnelse	Anvendelse	Henvisning
SKV1	Ansøgning om godkendelse af bestyrelse samt til at give våbenpåtegning, transporttilladelse og/eller at anskaffe og besidde skydevåben.	Kap. 1. B1
SKV2	Ansøgning om våbenlegitimation, (våbenpåtegning)	Kap. 1.B 5
SKV3	Ansøgning til politiet om godkendelse til transporttilladelse samt om adgang til foreningens opbevaringssteder	Kap. 1.B 7
Transporttilladelse	Skema til udfyldelse af transporttilladelse	Kap. 1.C
SKV4	Ansøgning til politiet om anskaffelse af foreningsejede våben	Kap. 1.B 6
SKV5	Tilbagekaldelse af våbenlegitimation	
SKV6	Vandelsgodkendelse af medlemmer der benytter tilladskrævende våben – gældende for medlemmer fra 15 år og opefter	Kap. 1.B 2

NB: KUN korrekt udfyldte skemaer vil blive ekspederet. Sørg for, at alle sider er læselige. Kun elektronisk udfyldte SKV-blanketter godkendes.

Skemaer kan hentes på www.skv.dk – Foreningen opfordres til at logge på SKV-portalen, og benytte de forud fyldte SKV-ansøgninger.

Kap. 2 Klasseskydning

Nedenstående er beslutningsgruppe I aktivitetsmøde

Klasseskydning er en skydning, hvor skytterne inddeles i klasser efter alder og/eller skydefærdighed.

Klassekravene for riffel og pistol fremgår af de enkelte klasseprogrammer i kapitel 3.

1. Gruppeinddeling efter alder (klassegrupper)

Gruppeinddelingen efter alder sker i henhold til nedenstående opdeling. Til opdelingen skal følgende bemærkes:

Skytten kan ved sæsonskifte frit vælge klassegruppe, når blot de opfylder betingelserne for den enkelte klassegruppe. Skytten kan skifte klassegruppen 1 gang i en sæson, uanset at skytten i samme sæson er stillet op i en anden klassegruppe. Skifter skytten klassegruppe, skal denne nye klassegruppe benyttes i den resterende del af sæsonen.

Skytter kan ved stævner/turneringer deltage i 1 sekundær klassegruppe ud over deres primære klassegruppe. Princippet er, at skytter må prøve kræfter med en klassegruppe med en anden skydestilling end den i deres primære klassegruppe. Ved DM kan man kun deltage i én klassegruppe. Skytter der er klassificeret i klassegruppe FRI kan ikke vælge at deltage i andet end FRI og FRI kan ikke vælges som sekundær klassegruppe.

Riffel:						
	BK (BK-alder kræves)	JUN (JUN-alder kræves)	ST	ÅKL	SEN (SEN-alder kræves)	FRI
BK	PRIMÆR	SEKUNDÆR	SEKUNDÆR			
JUN		PRIMÆR	SEKUNDÆR			
ST			PRIMÆR	SEKUNDÆR	SEKUNDÆR	
ÅKL			SEKUNDÆR	PRIMÆR		
SEN			SEKUNDÆR		PRIMÆR	
FRI						PRIMÆR

Pistol:						
	BK (BK-alder kræves)	JUN (JUN-alder kræves)	1H	2H	SEN (SEN-alder kræves)	FRI
BK	PRIMÆR	SEKUNDÆR	SEKUNDÆR			
[illegible]		PRIMÆR	SEKUNDÆR			
1H			PRIMÆR	SEKUNDÆR	SEKUNDÆR	
2H			SEKUNDÆR	PRIMÆR		
SEN			SEKUNDÆR		PRIMÆR	
FRI						PRIMÆR

	Baneskydning med riffel	
a.	Børnegruppe	Skytter født 2013 eller senere
	Juniorgruppe	Skytter født 2009 eller senere
	Stillinggruppe	Ingen alderskrav
	Åbengruppe	Ingen alderskrav
	Seniorgruppe	Skytter født 1966 eller tidligere
	Frigruppe	Skytter født 2012 eller tidligere
b.	Baneskydning med pistol	
	Børnegruppe	Skytter født 2013 eller senere
	Juniorgruppe	Skytter født 2009 eller senere
	1-Håndgruppe	Ingen alderskrav
	2-Håndgruppe	Ingen alderskrav
	Seniorgruppe	Skytter født 1966 eller tidligere
	Frigruppe	Skytter født 2012 eller tidligere

c.	Terrænskydning med riffel For sæsonen 1. januar 2027 – 31. december 2027	
	Børne/ Juniorgruppe	Skytter født 2009 eller senere
	Åbengruppe	Ingen alderskrav
	Stillinggruppe	Ingen alderskrav
	Seniorgruppe	Skytter født 1966 eller tidligere

d.	Terrænskydning med riffel kal. .22 for sæson 1. januar 2027 – 31. december 2027	
	Børnegruppe	Skytter født 2013 eller senere
	Juniorgruppe	Skytter født 2009 eller senere
	Åbengruppe	Ingen alderskrav
	Stillinggruppe	Ingen alderskrav
	Seniorgruppe	Skytter født 1966 eller tidligere
e.	Terrænskydning med pistol For sæson 1. januar 2027 – 31. december 2027	
	Juniorgruppe	Skytter født 2009 eller senere
	Terrænpistolgruppe	Ingen alderskrav
	Seniorgruppe	Skytter født 1966 eller tidligere

Følgende særlige regler er gældende:

Nye børneskytter på riffel Kal. .22, og skytter, der ved sæsonstart er klassificeret til BK4 på riffel Kal. .22, skal starte i BK4, og SKAL skyde de 3 første konkurrenceresultater i denne klasse, og derefter klassificeres efter reglerne i kap. 2.2.i. Undtaget ovenstående er de BK-skytter der på 15m Luftriffel skyder i enten BK1 eller BK2 jf. 2h.

Skæringsdato for baneskydning og terrænskydning er det årstal, skytten er født iflg. gældende Skyttebog.

2. Klasseinddeling/klassificering efter skydefærdighed, baneskydning

a. Klasseinddelingen er under klasseprogrammer i kapitel 3 angivet i procenter. Procentinddelingen anvendes til beregning af pointkrav for de enkelte klasser. Ved beregningen af pointkravene foretages afrunding til nærmeste hele tal. Pointkravene vil blive bekendtgjort på www.dgi.dk/skydning under regler og bestemmelser.

Nævnte pointkrav skal benyttes ved tilgang af nye skytter.

b. Følgende resultater tæller med til klassificeringen:

Alle resultater af klasseskydninger jf. Skyttebogen opnået ved stævner/konkurrencer på lands-, landsdelsforenings- og foreningsplan.

Resultater opnået ved puljeskydninger, hvor skyttens resultat tæller til holdresultatet.

Mesterskabsresultater for så vidt de er en gentagelse af hovedskydningen.

30/40-skudsserier tælles som hoved- og mesterskabsskydninger, dvs. 2 resultater.

c. Hver skytte tildeles et skyttenummer af foreningen skytten er medlem af. Dog tildeles skytten kun ét nummer, uagtet af hvor mange foreninger skytten er medlem af. Skyttenummeret skal opgives af skytten ved alle stævner m.v.

d. Året opdeles i 2 sæsoner:

Vinterperioden 1.oktober til 31.marts omfattende 15m.

Sommerperioden 1.april til 30.september omfattende 25m, 50m, 200m og 300m.

Stævner/konkurrencer som er afviklet i april/oktober som led i afslutningen af en sæson, og som er skudt efter hidtidig skyttebogs bestemmelser, skal registres i STAP i den netop afsluttede sæson.

e. Resultater opnået på en distance uden for en sæson tælles med i efterfølgende sæson.

f. Klassificering til ny sæson sker på baggrund af sidst opnåede gennemsnit i en given skydeart/skydestilling.

g. I forbindelse med hvert sæsonskifte gennemgås de registrerede konkurrenceresultater. Resultater der er abnormt afvigende fra skyttens sædvanlige resultater, vurderes individuelt af Skydeledelsen. Skydeledelsen har mulighed for, efter forudgående forelæggelse for den respektive landsdels klassifikationsansvarlige, at afvise sådanne abnorme resultater, hvis der foreligger særlige omstændigheder, der kan begrunde, at resultatet bør kasseres.

h. Følgende skytter klassificeres af foreningen med landsdelsforeningens godkendelse:

Nye skytter, dvs. skytter uden skyttenummer.

Skytter, som skal skifte skydestilling på grund af skift ved aldersbestemte klasser.

Ved 15m riffel kal. .22, 15m pistol kal. .22 og 200m riffel:

For Skytter, der ikke er klassificeret på grund af manglende gennemsnit gælder, at foreningen ikke kan lade skytten skyde i lavere klasse, end 1 klasse under det, skytten er klassificeret til på hhv. 15m luftriffel, 15m luftpistol eller 300m riffel (gælder kun ny klassificering)

Ved 15m luftriffel, 15m luftpistol og 300m riffel:

For skytter, der ikke er klassificeret på grund af manglende gennemsnit gælder, at foreningen ikke kan lade skytten skyde lavere end 1 klasse under det, skytten er klassificeret til på hhv. 15m riffel kal. .22, 15m pistol kal. .22 eller 200m riffel. (gælder kun ny klassificering)

i. Hvis en skytte 3 gange skyder 5 point og derover, dog for 25m pistol 10 point og derover, mere end klassekravet i en bedre klasse, rykker skytten op i denne klasse i samme sæson. Hvis en skytte 3 gange skyder maksimumpoint rykker skytten op i den bedste klasse, uanset at maksimum ikke er 5 point mere end klassekravet til den pågældende klasse.

j. En skytte kan, uanset opnåede resultater, frivilligt rykke op i en bedre klasse (indenfor samme klassegruppe) i løbet af sæsonen. Skytten skal i sådanne tilfælde forblive i den højere klasse i den resterende del af sæsonen (Red. se dog særregel for nye børneskytter på 15m Kal. .22 – kap. 2.1).

k. Indberetning af resultater skal ske elektronisk via DGI Skydning stævneprogram. Indberetningen skal ske snarest og senest 1 uge efter stævnets gennemførelse.

l. Landsdelsforeningen er pligtig til at indberette resultatlister for skydninger afholdt inden for egen landsdel.

m. Skyttens aktuelle klassifikation findes på siden www.http://minidraet.dgi.dk ved søgning på skytte nr., hvor et klassekort kan udskrives. En skyttes aktuelle klassificering kan ligeledes findes i appen Mit DGI. Ved sæsonstart kan foreningen trække en liste med sine skytters nye klassificering via Foreningsportalen på http:/foreningsportalen.dgi.dk

n. Landsdelsforeningens klassifikationsansvarlige vedrørende resultater og klassificering fremgår på www.dgi.dk/skydning under regler og bestemmelser i menuen klassificeringsansvarlige.

3. Klasseinddeling/klassificering efter skydefærdighed, terrænskydning

a. Klasseinddeling er under klasseprogrammer i kapitel 3 angivet i procenter. Pointkrav for disse procenter vil blive bekendtgjort på www.dgi.dk/skydning under regler og bestemmelser. Nævnte pointkrav skal benyttes ved tilgang af nye skytter.

b. Følgende resultater tæller med til klassificeringen:

Alle resultater fra godkendte nåleskydninger og kun gennemførte skydninger tæller til klassificeringen.

c. Hver skytte tildeles skyttenummer af foreningen skytten er medlem af. Dog tildeles skytten kun ét nummer, uagtet af hvor mange foreninger skytten er medlem af. Skyttenummeret skal opgives af skytten ved alle stævner m.v.

d. Sæsonen løber fra 1. januar – 31. december.

e. Klassificeringen foretages en gang om året.

f. Klassificeringen sker på baggrund af opnået gennemsnit af O-tal i hver sæson og er gældende i kommende sæsoner, indtil nyt gennemsnit foreligger.

g. Nye skytter klassificeres af foreningen med landsdelsforeningens godkendelse.

h. I forbindelse med hvert sæsonskifte gennemgås de registrerede resultater. Resultater der er abnormt afvigende fra skyttens sædvanlige resultater, vurderes individuelt af Skydeledelsen. Skydeledelsen har mulighed for, efter forudgående forelæggelse for det

respektive landsdels klassifikationsansvarlige, at afvise sådanne abnorme resultater, hvis der foreligger særlige omstændigheder, der kan begrunde, at resultatet bør kasseres.

i. Hvis en skytte 3 gange opnår et omregningstal (O-tal), der er mindst 5 point over O-talskravet til en bedre klasse rykker skytten op i denne klasse i samme sæson.

j. En skytte kan (inden for samme klassegruppe), uanset opnåede resultater, frivilligt rykke op i en højere klasse i løbet af sæsonen. Skytten skal i sådanne tilfælde forblive i den højere klasse i den resterende del af sæsonen.

k. Indberetning af resultater skal ske elektronisk via DGI Skydning stævneprogram.

Indberetningen skal ske snarest og senest 1 uge efter stævnets gennemførelse.

l. Landsdelsforeningen er pligtig til at indberette resultatlister for skydninger afholdt inden for egen landsdel.

m. Skyttens aktuelle klassifikation findes på siden www.http://minidraet.dgi.dk ved søgning på skytte nr., hvor et klassekort kan udskrives. En skyttes aktuelle klassificering kan ligeledes findes i appen Mit DGI. Ved sæsonstart kan foreningen trække en liste med sine skytters nye klassificering via Foreningsportalen på http://foreningsportalen.dgi.dk

4. Klassificering på 22 Modificeret og Grovvåben på 15m, 25m. og terræn

Skydning med 22 Modificeret og grovvåben som defineret i Kap. 5 opdeles hverken efter alder eller skydefærdighed, men efter våbentype, så opdeling sker i discipliner efter følgende 5 våbentyper:

22 Modificeret – Pistol kal. .22 pistol med optisk sigte og/eller kompensator

GP 32 - Grovpistol kal. 32

GPA - Grovpistol andre

GR – Grovrevolver

GM – Grov modificeret – bane/terræn (kaliber .30 - .45 ACP + .45 COLT)

5. Klassificering i kikkertklasse på 200m bane og geværterræn

Skydning med kikkert som defineret i kap. 4. og kap. 6. opdeles hverken efter alder eller skydefærdighed, men efter våbentype, således at opdeling sker i klasse efter våbentype.

Riffel monteret med optisk sigtemiddel.

Skydning med kikkert opdeles desuden i 2 skydearter: 200m bane og geværterræn.

6. Klassificering på 200mNM bane

Skydning på 200mNM program opdeles hverken efter alder eller skydefærdighed, men efter skydeprogram, således at opdeling sker i klasse efter skydeprogram.

7. Klassifikation

Enhver skytte skal til hver en tid være klar over sin klassificering.

8. Tildeling af terrænskyttenål

Årligt tildeles der til riffel i liggende klassegruppe (BK/JUN, Åben, Senior) og klassegruppen Stilling, samt 6 pistoldiscipliner et antal nåle svarende til ca. 20 % af det antal skytter med mindst 3 gennemførte terrænskydninger. Tildelingen sker ud fra de 3 bedste sammenlagte 0-tal opnået i terrænskydninger jf. terrænsæsonen.

0-tallet er et tal beregnet ud fra 5 % skyttens opnåede point efter gældende omregningstabel for terrænskytter. Alle klasser indgår i tildelingen af terrænskyttenåle. Skytter, der repræsenterer en forening, der ikke er medlem af DGI Skydning, deltager i en særskilt klasse, og deres resultater må ikke indgå i udregningen af 5 % skyttens resultat/placering.

9. Skytten som konkurrence skytte

En skytte kan i samme sæson kun deltage som konkurrenceskytte for én forening i samme skydeart. DGI Skydning kan i særlige tilfælde og efter skriftlig ansøgning give dispensation.

10. Paraskytter (kørestolsbrugere)

Paraskytter (kørestolsbrugere) defineres i regi af DGI Skydnings Skyttebog som kørestolsbrugere samt gangbesværede med særlige behov.

11. Øvrige bestemmelser

Klasseinddelingen jf. programmerne anvendes også under lokale konkurrencer, medmindre andet udtrykkeligt er bestemt. Oprykning til en højere klasse kan kun ske efter anførte klassificeringsregler jf. punkt 1 og punkt 2h og i, og 3i og j.

Skytter, der overgår fra en forening til en anden, forbliver i den klasse, der var gældende ved foreningsskiftet.

Nedenstående er beslutningsgruppe II (Skydeledelsen)

11. Dispensationer

Dispensation fra skydestillingen.

En skytte der ikke kan indtage en foreskreven skydestilling, kan ansøge DGI Skydning om tilladelse til at udføre skydningen i en anden stilling. Ansøgningen indsendes på dm@dgi.dk, gerne vedlagt sygejournaler eller lignende. Skydeledelsen kan forlange lægeerklæring ved tvivlsspørgsmål. Blanket til ansøgning findes på www.dgi.dk/skydning under krav, regler og bestemmelser. Ved tildelingen af dispensation, udstedes der bevis herfor. Beviset skal forevises ved stævner på forlangende.

Kap. 3 Klassekrav og skydeprogrammer

Nedenstående er beslutningsgruppe I (Aktivitetsmøde)

A. FORKORTELSER

I programmerne er der for skydestillinger anvendt følgende forkortelser:

L	liggende
K	knælende
S	stående
Lma	liggende med anlæg
Lua	liggende uden anlæg
Sma	stående med anlæg
Smal	stående med albuestøtte
Smaal	stående med anlæg og albuestøtte
lua/el.k	liggende uden anlæg eller knælende
sma/el.al	stående med anlæg eller albuestøtte
KS	knælende eller siddende
1hp/ el. 2hp	1 eller 2-håndsfatning på pude
1h/ el. 2h	1 eller 2-håndsfatning
1h	1-håndsfatning
2h	2-håndsfatning
Fri	alle godkendte skydestillinger

B. Klassekrav

Gyldig fra 1/10 2026 - 30/9 2027

Riffel						Pistol				
	15	Luft	50	200	300		15	Luft	25 Std	25 Fin
BK1	196	194				BK				
BK2	190	185								
BK3	175									
BK4										
J1	195	197				JUN				
J2										
ST1	190	194				1H 1	267	271		
ST2	184	186				1H 2	253			
ST3						1H 3				
Å1	197	198				2H 1	265	268		
Å2	193					2H 2	248			
Å3						2H 3				
SE1	196	196				SE1	254			
SE2	192					SE2				
SE3										
FRI1	194	196				FRI				
FRI2										

= Ingen klassekrav

= Ingen klasse

Se øvrige klassekrav på https://www.dgi.dk/idraet/idraetter-i-dgi/skydning/krav-regler-og-bestemmelser

C. Klasseprogrammer

1. Klasseprogram, riffel, 15m

Klassegruppe	Klasse	Stilling	Gældende	Klasseinddelings %
Børn	BK 1	smaal	20	20 %
Børn	BK 2	smaal	20	30 %
Børn	BK 3	smaal	20	40 %
Børn	BK 4	smaal	20	10 %
Junior	J 1	sma/el.al	20	35 %
Junior	J 2	sma/el.al	20	65 %
Stilling	ST 1	s	20	20 %
Stilling	ST 2	s	20	30 %
Stilling	ST 3	s	20	50 %
Åben	Å 1	sma/el.al	20	30 %
Åben	Å 2	sma/el.al	20	30 %
Åben	Å 3	sma/el.al	20	40 %
Senior	SE 1	sma/el.al	20	20 %
Senior	SE 2	sma/el.al	20	30 %
Senior	SE 3	sma/el.al	20	50 %
Fri	FRI 1	Fri	20	35 %
Fri	FRI 2	Fri	20	65 %

Bestemmelser

1. Skive	Skive M 84. Udadtælling anvendes ved berørt streg. Mindste skudværdi er 6.
2. Prøveskud	Der må skydes et ubegrænset antal prøveskud forud for gældende skydning.
3. Skydetid	30 minutter inkl. prøveskud.
4. Remstøtte	Remstøtte er tilladt, når anlæg ikke anvendes.
5. Klassegruppe	Se kapitel 2.
6.Paraskytter (kørestolsbrugere)	Tillades at skyde siddende i respektive klasser.

2. Klasseprogram, luftriffel, 15m

Klassegruppe	Klasse	Stilling	Gældende	Klasseinddelings %
Børn	BK 1	smaal	20	50 %
Børn	BK 2	smaal	20	25 %
Børn	BK 3	smaal	20	25 %
Junior	J 1	sma/el.al	20	50 %
Junior	J 2	sma/el.al	20	50 %
Stilling	ST 1	s	20	20 %
Stilling	ST 2	s	20	30 %
Stilling	ST 3	s	20	50 %
Åben	Å 1	sma/el.al	20	50 %
Åben	Å 2	sma/el.al	20	50 %
Senior	SE 1	sma/el.al	20	45 %
Senior	SE 2	sma/el.al	20	55 %
Fri	FRI 1	Fri	20	35%
Fri	FRI 2	Fri	20	65 %

Bestemmelser

1. Skive	Skive M 96G. Udadtælling ved berørt streg.
2. Prøveskud	Der må skydes et ubegrænset antal prøveskud forud for gældende skydning.
3. Skydetid	30 minutter inkl. prøveskud.
4. Remstøtte	Remstøtte er tilladt, når anlæg ikke anvendes.
5. Klassegruppe	Se kapitel 2.
6.Paraskytter (kørestolsbrugere)	Tillades at skyde siddende i respektive klasser.

3. Klasseprogram, riffel, 50m

Klassegruppe	Klasse	Stilling	Gældende	Klasseinddelings %
Børn	BK 1	lma	20	30 %
Børn	BK 2	lma	20	30 %
Børn	BK 3	lma	20	40 %
Junior	J 1	lua/sma	20	45 %
Junior	J 2	lua/sma	20	55 %
Stilling	ST 1	lks	10+5+5	20 %
Stilling	ST 2	lks	10+5+5	30 %
Stilling	ST 3	lks	10+5+5	50 %
Åben	Å 1	lua/sma/smal	20	45 %
Åben	Å 2	lua/sma/smal	20	55 %
Senior	SE 1	lua/sma/smal	20	35 %
Senior	SE 2	lua/sma/smal	20	65 %
Fri	FRI 1	Fri	20	35 %
Fri	FRI 2	Fri	20	65 %

Bestemmelser

1. Skive	10-delt ringskive M 90. Indadtælling anvendes ved berørt streg.
2. Prøveskud	Der må skydes et ubegrænset antal prøveskud forud for gældende skydning.
3. Skydetid	30 minutter inkl. prøveskud.
4. Stillinger	Hvor skydningen omfatter skydning i 3 stillinger, er stillingernes rækkefølge valgfri.
5. Remstøtte	Remstøtte er tilladt, når anlæg ikke anvendes.
6. Klassegruppe	Se kapitel 2.
7. 40 skuds serie	Klasseprogrammet kan i konkurrencer gennemføres som 40 skuds serier i stedet for hoved og mesterskabsskydning. Gennemførslen heraf kan efter arrangørens bestemmelser ske for hele klassegrupper eller for enkelte klasser. I tilfælde af 40 skuds serier er skydetiden 60 minutter pr. skydning og der må skydes et ubegrænset antal prøveskud forud for hver stilling. Indberetning af resultater fra 40 skuds serier sker som hoved- og mesterskabsskydninger jfr. Bestemmelserne kap. 2.
8.Paraskytter (kørestolsbrugere)	Tillades at skyde siddende i respektive klasser.

4. Klasseprogram, riffel, 200m

Klassegruppe	Klasse	Stilling	Gældende	Klasseinddelings %
Børn	BK	lma	15	
Junior	JUN	lua/sma	15	
Stilling	ST 1	lks	5+5+5	20 %
Stilling	ST 2	lks	5+5+5	30 %
Stilling	ST 3	lks	5+5+5	50 %
Åben	Å 1	lua/sma/smal	15	35 %
Åben	Å 2	lua/sma/smal	15	65 %
Senior	SE 1	lua/sma/smal	15	35 %
Senior	SE 2	lua/sma/smal	15	65 %
Fri	FRI	Fri	15	

Bestemmelser

1. Skive	10-delt ringskive, Indadtælling anvendes ved berørt streg.
2. Prøveskud	Der må skydes et ubegrænset antal prøveskud forud for gældende skydning.
3. Skydetid	25 minutter inkl. prøveskud.
4. Stillinger	Hvor skydningen omfatter skydning i 3 stillinger, er stillingernes rækkefølge valgfri.
5. Remstøtte	Remstøtte er tilladt, når anlæg ikke anvendes.
6. Klassegruppe	Se kapitel 2.
7. 30 skuds serie	Klasseprogrammet kan i konkurrencer gennemføres som 30 skuds serier i stedet for hoved- og mesterskabsskydning. Gennemførslen heraf kan efter arrangørens bestemmelser ske for hele klassegrupper eller for enkelte klasser. I tilfælde af 30 skuds serier er skydetiden 55 minutter pr. skydning og der må skydes et ubegrænset antal prøveskud forud for hver stilling. Indberetning af resultater fra 30 skuds serier sker som hoved- og mesterskabsskydninger jfr. bestemmelserne kap. 2.
8.Paraskytter (kørestolsbrugere)	Tillades at skyde siddende i respektive klasser.

5. Klasseprogram, riffel, 200mNM

Skydeprogram:

	Stilling	Antal skud	Skydetid	Markering
Prøveskud	Fri	Frit	5min	Åben skærm
Gældende	Lig	5	1.5min	
Gældende	Stå	5	5min	
Gældende	Knæ	5	2min	
Prøveskud	Fri	Frit	3min	
Gældende	Stå	3	5min	
	Knæ	3		
	Lig	4		

Bestemmelser

1. Skive	10-delt ringskive, Indadtælling anvendes ved berørt streg.
2. Prøveskud	Forud for første gældende serie: frit antal på 5 min. og forud for 10-skuds serie: frit antal på 3 min.
3. Skydetid	Se skema oppe over.
4. Stillinger	Se skema oppe over.
5. Markering	Alle serier skydes på åben skærm.
6. Våben	Standard gevær Sauer STR200 eller Otterup/Mauser. Der må ikke benyttes kikkertsigte.
7.Paraskytter (kørestolsbrugere)	Tillades at skyde siddende i respektive klasser.

6. Klasseprogram, riffel, 200m Kikkertklasse

Klassegruppe	Klasse	Stilling	Gældende	Klasseinddelings %
Kikkertklasse	KIK	L/KS	5+10	

Bestemmelser

1. Skive	10-delt ringskive, Indadtælling anvendes ved berørt streg.
2. Prøveskud	Der må skydes et ubegrænset antal prøveskud forud for gældende skydning.
3. Skydetid	25 minutter inkl. prøveskud.
4. Stillinger	Stillingernes rækkefølge er valgfri.
5. 30 skuds serie	Klasseprogrammet kan i konkurrencer gennemføres som 30 skuds serier i stedet for hoved- og mesterskabsskydning. Gennemførslen heraf kan efter arrangørens bestemmelser ske for hele klassegrupper eller for enkelte klasser. I tilfælde af 30 skuds serier er skydetiden 55 minutter pr. skydning og der må skydes et ubegrænset antal prøveskud forud for hver stilling. Indberetning af resultater fra 30 skuds serier sker som hoved- og mesterskabsskydninger jfr. bestemmelserne kap. 2.
6.Paraskytter (kørestolsbrugere)	Tillades at skyde siddende i respektive klasser.

7. Klasseprogram, riffel, 300m, (200m med reduceret skive)

Klasse-gruppe	Klasse	Stilling	Gældende	Skydetid i min.	Klasseinddelings %
Børn	BK	Lma	15	25	
Junior	JUN	lua/sma	15	25	
Stilling	ST 1	lks	10+10+10	55	35 %
Stilling	ST 2	lks	10+10+10	55	65 %
Åben	Å	lua/sma/smal	15	25	
Senior	SE	lua/sma/smal	15	25	
Fri	FRI	Fri	15	25	

Bestemmelser

1. Skive	10-delt ringskive på 300m
2. Prøveskud	Frit antal forud for gældende serie, også ved stillingsskift.
3. Stillinger	Hvor skydningen omfatter skydning i 3 stillinger, er stillingernes rækkefølge valgfri.
4. Remstøtte	Remstøtte er tilladt, når anlæg ikke anvendes.
5. Klassegruppe	Se kapitel 2.
6.Paraskytter (kørestolsbrugere)	Tillades at skyde siddende i respektive klasser.

8. Klasseprogram, standardpistol, 15m

Klassegruppe	Klasse	Skydestilling	Gældende	Klasseinddelings %
Børn	BK	1hp/ el. 2hp		
Junior	JUN	1h/ el. 2h		
1 Hånd	1H 1	1h		20 %
1 Hånd	1H 2	1h		30 %
1 Hånd	1H 3	1h	6 serier	50 %
2 Hånd	2H 1	2h	a	20 %
2 Hånd	2H 2	2h	5 skud	30 %
2 Hånd	2H 3	2h		50 %
Senior	SE1	2h el. 1h		35 %
Senior	SE2	2h el. 1h		65 %
Fri	FRI	Fri		

Bestemmelser

1. Skive	Pistolskive 2000. Indadtælling anvendes ved berørt streg, mindste skudværdi er 3. Skiveskift efter hver serie.
2. Prøveskud	Ubegrænset antal prøveskud på samme skive forud for gældende skydning.
3. Skydetid	45 minutter pr. skydning inkl. prøveskud.
4.Paraskytter (kørestolsbrugere)	Tillades at skyde siddende i kørestolen i respektive klasser.
5. Klassegruppe	Se kapitel 2.

9. Klasseprogram, luftpistol, 15m

Klassegruppe	Klasse	Skydestilling	Gældende	Klasseinddelings %
Børn	BK	1hp/ el. 2hp		
Junior	JUN	1h/ el. 2h		
1 Hånd	1H 1	1h	6 serier a 5 skud	35 %
1 Hånd	1H 2	1h		65 %
2 Hånd	2H 1	2h		35 %
2 Hånd	2H 2	2h		65 %
Senior	SE	2h el. 1h		
Fri	FRI	Fri		

Bestemmelser

1. Skive	Pistolskive 2000. Indadtælling anvendes ved berørt streg, mindste skudværdi er 3. Skiveskift efter hver serie.
2. Prøveskud	Ubegrænset antal prøveskud på samme skive forud for gældende skydning.
3. Skydetid	45 minutter inkl. prøveskud.
4.Paraskytter (kørestolsbrugere)	Tillades at skyde siddende i kørestolen i respektive klasser.
5. Klassegruppe	Se kapitel 2.

10. Klasseprogram, 22 Modificeret og Grovvåben, 15m

Klassegruppe	Klasse	Skydestilling	Gældende	Klasseinddelings %
22 Modificeret	22Mod	Stående frit 1h/ el. 2h	6 serier a 5 skud	100 %
Grovpistol 32	GP 32	Stående frit 1h/ el. 2h	6 serier a 5 skud	100 %
Grovpistol Andre	GPA	Stående frit 1h/ el. 2h	6 serier a 5 skud	100 %
Grovrevolver	GR	Stående frit 1h/ el. 2h	6 serier a 5 skud	100 %
Grov Modificeret	GM	Stående frit 1h/ el. 2h	6 serier a 5 skud	100 %

Bestemmelser

1. Skive	Pistolskive 2000. Indadtælling anvendes ved berørt streg, mindste skudværdi er 3. Skiveskift efter hver serie.
2. Prøveskud	Ubegrænset antal prøveskud på samme skive forud for gældende skydning.
3. Skydetid	45 minutter inkl. prøveskud.
4.Paraskytter (kørestolsbrugere)	Tillades at skyde siddende i kørestolen i respektive klasser.
5. Klassegruppe	Se kapitel 2.

11. Klasseprogram, standardpistol, 25m

Klassegruppe	Klasse	Skydestilling	Gældende	Klasseinddelings %
Børn	BK	1hp/ el. 2hp		
Junior	JUN	1h/ el. 2h		
1 Hånd	1H 1	1h		35 %
1 Hånd	1H 2	1h		65 %
2 Hånd	2H 1	2h	12 serier a 5 skud	20 %
2 Hånd	2H 2	2h		30 %
2 Hånd	2H 3	2h		50 %
Senior	SE1	2h el. 1h		35 %
Senior	SE2	2h el. 1h		65 %
Fri	FRI	Fri		

Bestemmelser

1. Skive	Pistolskive nr. 10. Indadtælling anvendes ved berørt streg.
2. Prøveskud	Indtil 5 prøveskud forud for gældende skud. Skydetid 150 sekunder.
3. Skydetid	4 serier à 150 sekunder, 4 serier à 20 sekunder og 4 serier à 10 sekunder.
4.Paraskytter (kørestolsbrugere)	Tillades at skyde siddende i kørestolen i respektive klasser.
5. Klassegruppe	Se kapitel 2.

12. Klasseprogram, finpistol, 25m

Skydning	Prøveskud	Gældende		Skive	Markering
		Antal	Skydetid		
Præcisionsskydning	Indtil 5. Tid som for gældende Skud	2 serier à 5 skud	150 sek. pr. serie	P-skive nr. 10	Efter hver Serie
Duel skydning	Indtil 5. Tid som for gældende Skud	3 serier à 5 skud	3 sekunder pr. skud, med 7 sek. interval	6-delt – International duel skive	Efter hver Serie
Hurtigskydning	Ingen	3 serier à 5 skud	10 sek. pr. serie	6-delt – International duel skive	Efter hver Serie

Klassegruppe	Klasse	Stilling	Klasseinddelings %
Børn	BK	1hp/ el. 2hp	
Junior	JUN	1h/ el. 2h	
1 Hånd	1H 1	1h	35 %
1 Hånd	1H 2	1h	65 %
2 Hånd	2H 1	2h	35 %
2 Hånd	2H 2	2h	65 %
Senior	SE1	2h el. 1h	35 %
Senior	SE2	2h el. 1h	65 %
Fri	FRI	Fri	

Bestemmelser

1. Skive	Pistolskive nr. 10 samt 6-delt International duel skive. Indadtælling anvendes ved berørt streg.
2. Prøveskud	Indtil 5 prøveskud forud for gældende skud. Skydetid 150 sekunder.
3. Skydetid	2 Serier a 150 sekunder, 3 serier Duel a 3 sek. Pr. skud, 3 serier a 10 sek.
4.Paraskytter (kørestolsbrugere)	Tillades at skyde siddende i kørestolen i respektive klasser.
5. Klassegruppe	Se kapitel 2.

13. Klasseprogram, 22 Modificeret og Grovvåben, 25m

Skydning	Prøveskud	Gældende		Skive	Markering
		Antal	Skydetid		
Præcisionsskydning	Indtil 5. Tid som for gældende Skud	2 serier à 5 skud	150 sek. pr. serie	P-skive nr. 10	Efter hver Serie
Duel skydning	Indtil 5. Tid som for gældende Skud	3 serier à 5 skud	3 sekunder pr. skud, med 7 sek. interval	6-delt –In-ternational duel skive	Efter hver Serie
Hurtigskydning	Ingen	3 serier à 5 skud	10 sek. pr. serie	6-delt –In-ternational duel skive	Efter hver Serie

Klassegruppe	Klasse	Skydestilling	Klasseinddelings %
Grovpistol 32	GP 32	Stående frit 1h/ el. 2h	100 %
Grovpistol Andre	GPA	Stående frit 1h/ el. 2h	100 %
Grovrevolver	GR	Stående frit 1h/ el. 2h	100 %
Grov Modificeret	GM	Stående frit 1h/ el. 2h	100 %
22 Modificeret	22M	Stående frit 1h/ el. 2h	100 %

Bestemmelser

1. Skive	Pistolskive nr. 10 samt 6-delt International duel skive. Indadtælling anvendes ved berørt streg.
2. Prøveskud	Indtil 5 prøveskud forud for gældende skud. Skydetid 150 sekunder.
3. Skydetid	2 Serier a 150 sekunder, 3 serier Duel a 3 sek. pr. skud, 3 serier a 10 sek.
4.Paraskytter (kørestolsbrugere)	Tillades at skyde siddende i kørestolen i respektive klasser.
5. Klasseprogram	Se kapitel 2.

14.1 Klasseprogram, luftriffel faldmål

Klassegruppe	Klasse	Skydestilling	Hulstørrelse fra venstre mod højre i mm
Børn	BK	Smaal	6-6-5-4-4
Junior	JUN	Smal/el. al.	6-6-5-4-4
Åben	Å	Smal/el. al.	6-6-5-4-4
Stilling	ST	S	10-8-6-5-4
Senior	SE	Smal/el. al.	6-6-5-4-4

Bestemmelser

1. Skive	Luftfaldmålsskive af metal eller evt. elektronik.
2. Afstand	8 – 15 meter.
3. Prøveskud	Frit antal på 5 minutter, afgives til både pap, som faldmål. Ved prøve-skud på anlæg uden skive-træk = 2 x 2,5 min.
4. Skydetid	Grundomgange med i alt 30 skud, 30 sek. skydetid pr. skud/mål. Finaler med 5 skud ad gangen, 3 minutter pr. 5 skuds serie.
5. Rækkefølge	I grundomgange skydes der fra venstre mod højre. I finaler, fri skud-fordeling.
6. Generelt	Skud før start/stop i skydetiden regnes som forbiskud.
7. Rengøring	Faldmål rengøres for hver 3 x 5 skud.

14.2 Klasseprogram, luftpistol faldmål

Klassegruppe	Klasse	Skydestilling	Hulstørrelse fra venstre mod højre i mm
Børn	BK	Stående med pude*	48-48-32-32-16
Junior	JUN	2 h el. 1 h	
1 Hånd	1H	1 h	
2 Hånd	2H	2 h	
Senior	SE	2 h el. 1h	

Bestemmelser

1. Skive	Luftfaldmålsskive af metal eller evt. elektronik.
2. Afstand	8 – 15 meter.
3. Prøveskud	Frit antal på 5 minutter, afgives til både pap, som faldmål. Ved prøve-skud på anlæg uden skive-træk = 2 x 2,5 min.
4. Skydetid	Grundomgange med i alt 30 skud, 30 sek. skydetid pr. skud/mål. Finaler med 5 skud ad gangen, 3 minutter pr. 5 skuds serie.
5. Rækkefølge	I grundomgange skydes der fra venstre mod højre. I finaler, fri skud-fordeling.
6. Generelt	Skud før start/stop i skydetiden regnes som forbiskud.
7. Rengøring	Efterses og rengøres efter behov.

15.1 Klasseinddeling for terrænskydning, riffel

Klassegruppe	Klasse	Stilling	Klasseinddelings %
Børn/Junior	Bk/jun*	Lma/lua	
Stilling	ST 1	Lua/el.k	35
Stilling	ST 2	Lua/el.k	65
Åben	Å	Lua	
Senior	SE	Lua	

*BK/JUN Børneklasse og juniorklasse skyder i samme klasse, men i hver deres skydestilling. Junior yngre end 13 år må skyde med anlæg.

15.2 Klasseinddeling for terrænskydning, riffel kik-kertklasse

Klassegruppe	Klasse	Stilling	Klasseinddelings %
Kikkertklasse	KIK	L/KS	

15.3. Klasseinddeling terrænskydning, riffel kal. .22

Klassegruppe	Klasse	Stilling	
Børn	BK	Lma/smaal	
Junior	JUN	Lua/sma/el. al.	
Stilling	ST	Lua/el.k/smal	
Åben	Å	Lua/sma/el.al.	
Senior	SE	Lua/sma/el.al.	

15.4. Klasseinddeling terrænskydning, riffel kikkert-klasse, kal. .22

Klassegruppe	Klasse	Stilling	
Kikkertklasse, kal. .22	KIK22	L/K/S	

15.5 Klasseinddeling terrænskydning, pistol kal. .22

Klassegruppe	Klasse	Skydestilling	Klasseinddelings %
Junior	Jun	1h/ el. 2h	
Terrænpistol	TP 1	1h/ el. 2h	15
Terrænpistol	TP 2	1h/ el. 2h	30
Terrænpistol	TP 3	1h/ el. 2h	55
Senior	SE	1h/ el. 2h	

15.6 Klasseprogram terrænskydning – 22 Modificeret og Grovvåben

Klassegruppe	Klasse	Stilling	
Grovpistol 32	GP 32	1h/ el. 2h	
Grovpistol Andre	GPA		
Grovrevolver	GR		
Grov Modificeret	GM		
22 Modificeret	22M		

16.1 Klasseinddeling efter alder sommerbiathlon

Bestemmelser

Klasseinddelingen efter alder sker i henhold til nedenstående opdeling.

Til opdelingen skal følgende bemærkes:

Biatleten kan frit vælge klassegruppe, når blot de opfylder betingelserne for den enkelte klassegruppe og inden for eget køn, dog undtaget i børneklasser, her deltager drenge og pige ligeværdigt.

Biatleter med en alder svarende til børneklassegruppen (BK) kan vælge at deltage i juniorklassegruppe.

Biatletens alder på konkurrencedagen, er gældende for klassen vedkommende stiller op i.

Biatleter med en alder svarende til juniorklassegruppen, kan frit vælge at deltage i en dame/herre eller åben dame/herre klasse.

Biatleter med en alder, som berettiger til deltagelse i senior, kan frit vælge at deltage i en dame/herre eller åben dame/herre klasse. Biatleter kan frit vælge at stille op i flere klasser, såfremt de opfylder betingelserne for klassen og at der ikke er sammenfaldende starttidspunkter.

Klasse	Skydestilling
Børn mix 8-11 år	Liggende med anlæg (lma)
Børn mix 12-14 år	Liggende med anlæg (lma)
Junior dame 15-20 år	Liggende uden anlæg (lua)
Junior herre 15-20 år	Liggende uden anlæg (lua)
Intro dame fra 21 år	Fri
Intro herre fra 21 år	Fri
Liggende dame fra 21 år	Liggende uden anlæg (lua)
Liggende herre fra 21 år	Liggende uden anlæg (lua)
Dame fra 21 år	Liggende uden anlæg og stående (l s)
Herre fra 21 år	Liggende uden anlæg og stående (l s)
Senior dame fra 45 år	Liggende uden anlæg og stående (l s)
Senior herre fra 45 år	Liggende uden anlæg og stående (l s)

16.2 Klasseprogram biathlon kort

	Skydninger			Løb		
Klasse	Stilling	Antal	Skud	Runder	Distance	Straf
Børn mix 8-11 år	Lma	2	5+5	3	500m	35m
Børn mix 12-14 år	Lma	2	5+5	3	500m	35m
Junior dame 15-20 år	Lua	2	5+5	3	750m	35m
Junior herre 15-20 år	Lua	2	5+5	3	750m	35m
Intro dame fra 21 år	Fri	2	5+5	3	750m	35m
Intro herre fra 21 år	Fri	2	5+5	3	750m	35m
Lig. dame fra 21 år	Lua	2	5+5	3	750m	35m
Lig. herre fra 21 år	Lua	2	5+5	3	750m	35m
Dame fra 21 år	l s	1+1	5+5	3	750m	35m
Herre fra 21 år	l s	1+1	5+5	3	750m	35m
Senior dame fra 45 år	l s	1+1	5+5	3	750m	35m
Senior herre fra 45 år	l s	1+1	5+5	3	750m	35m

16.3 Klasseprogram biathlon lang

	Skydninger			Løb		
Klasse	Stilling	Antal	Skud	Runder	Rute	Straf
Børn mix 8-11 år	Lma	4	5+5+5+5	5	500m	35m
Børn mix 12-14 år	Lma	4	5+5+5+5	5	500m	35m
Junior dame 15-20 år	Lua	4	5+5+5+5	5	1500m	70m
Junior herre 15-20 år	Lua	4	5+5+5+5	5	1500m	70m
Intro dame fra 21 år	Fri	4	5+5+5+5	5	1500m	70m
Intro herre fra 21 år	Fri	4	5+5+5+5	5	1500m	70m
Lig. dame fra 21 år	Lua	4	5+5+5+5	5	1500m	70m
Lig. herre fra 21 år	Lua	4	5+5+5+5	5	1500m	70m
Dame fra 21 år	l l s s	2+2	5+5+5+5	5	1500m	70m
Herre fra 21 år	l l s s	2+2	5+5+5+5	5	1500m	70m
Senior dame fra 45 år	l l s s	2+2	5+5+5+5	5	1500m	70m
Senior herre fra 45 år	l l s s	2+2	5+5+5+5	5	1500m	70m

16.4 Klasseprogram biathlon stafet*

	Skydninger			Løb		
Klasse	Stilling	Antal	Skud	Runder	Rute	Straf
Børn mix 8-11 år	Lma	2	5+5	3	500m	35m
Børn mix 12-14 år	Lma	2	5+5	3	500m	35m
Junior dame 15-20 år	Lua	2	5+5	3	750m	35m
Junior herre 15-20 år	Lua	2	5+5	3	750m	35m
Intro dame fra 21 år	Fri	2	5+5	3	750m	35m
Intro herre fra 21 år	Fri	2	5+5	3	750m	35m
Lig. dame fra 21 år	Lua	2	5+5	3	750m	35m
Lig. herre fra 21 år	Lua	2	5+5	3	750m	35m
Dame fra 21 år	l s	1+1	5+5	3	750m	35m
Herre fra 21 år	l s	1+1	5+5	3	750m	35m
Senior dame fra 45 år	l s	1+1	5+5	3	750m	35m
Senior herre fra 45 år	l s	1+1	5+5	3	750m	35m

* Stafet kan sammensættes efter arrangør bestemmelser, eks. med 2, 3, 4 mv., deltagere på hvert stafethold, enten inden for hver klasse, eller som mix af forskellige klasser. Eks. børnemix, med 2 fra 8-11 år og 2 fra 12-14, i alt 4 på hvert hold, eller det kan være 1 fra hver klasse.

Kap. 4 Konkurrencebestemmelser for baneskydning, riffel

Nedenstående er beslutningsgruppe I (Aktivitetsmøde)

1. Våben

a. Almindelige bestemmelser for lang-, kortdistance og luft- samt rifler m/kikkertsigte.

Kun våben der opfylder DGI Skydnings normer for standardvåben må anvendes. Standardnormen er:

		Lang	Kort	Luft	Rifler m/kikkert
A	Max. længde af forreste sigtemiddel/kornfodstunnel.	70 mm			
B	Max. diameter på forreste sigtemiddel/kornfodstunnel.	25 mm			
C	Max. afstand fra løbets centerlinie til centerlinie af forreste sigtemiddel /kornfodstunnel. (undtaget er de skytter som er højreskytter, men anvender det venstre øje som sigteøje).	60 mm			
D	Max. dybde af forskæfte, inklusiv evt. håndstøtte.	120 mm			
E	Max. laveste punkt af skæfte med bagkappen indstillet i laveste position	300 mm			
F	Max. dybde af kurven på kolbekappen	50 mm			
G	Max længde på løb/pibe	850 mm			
H	Max bredde på riffel (excl. ladearm til luftriffel, lås og magasinholdere)	60 mm			
I	Max. forskydning af bagkappen sidevejs mål fra centerlinjen	30 mm			
1	Riflens vægt inkl. alt sigtemidler, vægte, håndstop mv.	6,5 kg.			
2	Aftræksvægt, mærkbart to-punktsaftræk	1,5 kg.	Fri	Fri	
3	Aftræksvægt, rifler m/kikkertsigte				0,5 kg.
4	Aftræksvægt, kal. .22 m/kikkert				Fri

Måling af C, D, E og I er målt fra løbets centerlinie.

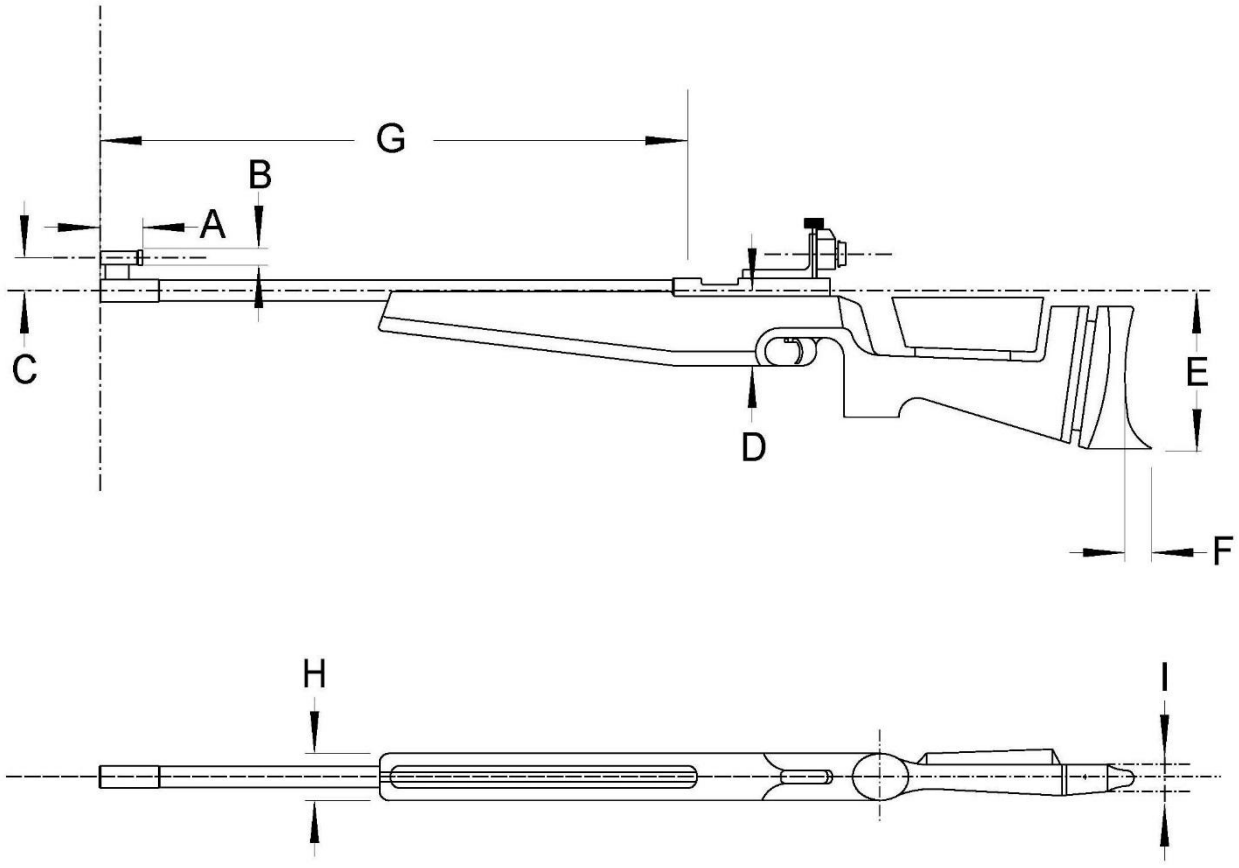

b. Generelle bestemmelser

Det er ikke tilladt at foretage konstruktionsændringer på våbnet så sikkerheden forringes.
Pibe og løbsforlænger må ikke være perforeret.
Libelle/waterpas og håndballestøtte er forbudt.
Støtteben skal være afmonteret under skydningen.
Remkrog/håndstop må ikke anvendes i skydestillinger med anlæg, og skal være afmonteret riflen under skydning. (Gælder ikke fastskruet remkrog på originale skæfter fra Otterup kal. .22 M77 og tidligere og langdistancegevær M69 og tidligere).
Der skal være en aftrækkerbøjle monteret, der forhindre direkte påvirkning af aftrækkeren.

Vægtklodser må ikke aftages eller monteres under skydningen. Vægtklodser der monteres foran aftrækket på skæftet og piben må ikke overstige en radius på 30mm fra centerlinjen i riflen.

Lukkeafstanden mellem bundstykke og kammer på kal. .22 riffel og langdistance, kontrolleres med de til Våben Konsulenterne udleverede lukkedorne. Overskrides lukkeafstanden, kan riflen ikke anvendes til skydning.

c. Særlige bestemmelser.

1. Luftriffel

Enhver type af luftriffel kaliber 4,5 mm som bruger komprimeret luft eller CO2 som drivmiddel må anvendes når de overholder de ovenfor anførte mål og bestemmelser.

Det anbefales af følge producenternes retningslinjer vedr. trykbeholderen til luftvåben.

2. Langdistanceriffel

For langdistancerifler gælder at enhver riffel der opfylder DGI Skydnings normer for standardvåben må anvendes, hvis de står på positivlisten.

3. Jagtriffel

Til skydning i kikkertklasser må enhver almindeligt forekommende riffel m/ kikkert anvendes, hvis våbnet optræder på "Positivlisten"

https://www.dgi.dk/idraet/idraetter-i-dgi/skydning/skv

Halvautomatiske rifler må ikke anvendes.

Der må anvendes lyddæmper, men ikke mundingsbremse.

Snelleaftræk må benyttes (at stikke snellen udgør mærkbart aftræk).

d. Udstyr

Følgende udstyr er godkendt til lang- og kortdistancerifler:

Rem med max. bredde på 40 mm.

Flimrestrimmel med en max. bredde på 60 mm, fastgjort uden boring i piben.

Sigtemidler af ethvert fabrikat

Ét håndstop

Udstyr herudover, som kan give den enkelte skytte specielle fordele frem for andre, og som er imod ånden i disse regler og bestemmelser, er ikke tilladt.

2. Ammunition

Ammunition til kal. .22
Kun salonammunition kal. .22 LR (5,6 mm) med projektil af bly eller tilsvarende blødt materiale må anvendes. Der må ikke anvendes nogen form for kappeklædt ammunition, og der må ikke foretages nogen ændring af ammunition.

Ammunition til luftvåben:
Kun 4,5 mm hagl fremstillet af bly eller tilsvarende blødt materiale må anvendes.

Ammunition til langdistance samt rifler m/kikkert må anvendes alle kalibre op til 8,6 mm (.338)

Der må anvendes genopladet ammunition, der skal overholde sikkerhedsafstande for den pågældende kaliber

For alt langdistanceammunition må der kun anvendes spidsskarp ammunition.

Almindeligt forekommende ammunition må anvendes til rifler med kikkert, dog under hensyn til banens instruks.

3. Skydestillinger

a. Liggende uden anlæg (LUA)
b. Liggende med anlæg (LMA)
c. Knælende (K)
d. Stående (S)
e. Stående med anlæg og albuestøtte (SMAAL)
f. Stående med anlæg (SMA)
g. Stående med albuestøtte (SMAL)
h. Knælende eller siddende (KS)

4. Skiver

Skiver til baneskydning, se kapitel 10.

5. Påklædning og udstyr

a. Jakke og benklæder
Jakke og benklæder, evt. ud-i-et (f.eks. kedeldragt), skal være fremstillet af blødt, bøjeligt og smidigt materiale. Enhver foring, polstring og forstærkning, der kun må fæstes til yderpåklædningens yderside, skal tilfredsstille samme specifikation.

Det er tilladt at have forstærkninger og polstringer således:

På begge albuer med en største bredde på halvdelen af ærmets omkreds.

På den arm, hvor remmen er fastgjort, fra armhulen til et punkt indtil 10 cm ud ad underarmen, målt i liggende stilling.
På den arm, hvortil remmen ikke er fastgjort, fra 10 cm over til 10 cm under albuespidsen, målt i liggende stilling.
På den skulder, hvor kolben støtter. Største udstrækning må ikke være større end 30 cm.

På sædet i en udstrækning i bredden, der ikke overstiger hofternes bredde og i højden ikke større, end det er nødvendigt for at dække de punkter, der udsættes for slid.
På knæene i en udstrækning på 15 cm over og under midten af knæskallen, målt i knælende stilling. Knæforstærkningen må ikke være bredere end halvdelen af buksebenets omkreds ved knæet.

Ingen polstring eller forstærkning må, jakke/benklæder iberegnet, have en tykkelse ved let sammenpresning, der overstiger 10 mm (20 mm hvis det målte er lagt dobbelt).

b. Hovedbeklædning
Skyggen på hovedbeklædning eller solskærm må højst række 10 cm frem fra panden.

c. Bælter og lignende
Det er ikke tilladt at anvende læderbælter, hager eller lignende under hofterne for at stramme jakken, så den stabiliserer kroppen i stående stilling.

d. Krog
Brug af krog eller lignende på overarmen for at hindre, at remmen glider, er tilladt.

e. Handske
Handske af blødt, bøjeligt og smidigt materiale må benyttes, når den sammenlagte tykkelse ikke overstiger 12 mm

(for- og bagside tilsammen) længden ikke går mere end til 5 cm over håndleddet.

f. Fodtøj
I knælende skydestilling er det kun tilladt at anvende fodtøj, der har bøjelig sål.

g. Briller
Enhver form for briller, herunder solbriller, må anvendes. Ligeledes er diopter tilladt. Det er tilladt at anvende optisk slebne glas, der korrigerer for synsfejl, når glassene placeres i forbindelse med bageste sigtemiddel. Udstyret kan også være af en beskaffenhed, der giver mulighed for trinløs regulering. Kikkertsigte er forbudt.

h. Der tillades anvendelse af ”Adlerauge”, i forreste sigtemiddel med en forstørrelse indtil +0,75.

Nedenstående er beslutningsgruppe II (Skydeledelsen)

1. Bemærkninger til skydestillinger

Hvor der i det efterfølgende er anført »højre« henholdsvis »venstre«, læser linksskytten omvendt. Beskrivelse af riffelstøtten er medtaget som pkt.11 til dette afsnit.

a. Liggende uden anlæg (LUA)
Skytten kan ligge med eller uden måtte på standpladsen. Kroppen skal være udstrakt på standpladsen med hovedet mod skiven.

Riflen skal støttes af begge hænder og den ene skulder. Kinden må anbringes mod skæftet. Riflen må ikke berøre eller hvile mod noget andet punkt eller genstand.

Begge underarme og ærmer på jakken skal være klart synligt løftet fra måtten på standpladsen fra albuen og nedefter. Skyttens venstre underarm må ikke danne en

vinkel på mindre end 30 grader fra fladen, hvorpå albuen hviler.

b. Liggende med anlæg (LMA)
Stillingen er som beskrevet under liggende uden anlæg, i det dog riflen må hvile på et anlæg i form af en metal- eller træbøjle. Forreste hånd må ikke komme bag aftrækkerbøjlen og må ej heller berøre riffelstøtten.

c. Knælende stilling (K)
Skytten må i den højtknælende stilling berøre jorden/underlag med højre fods tæer, højre knæ og venstre fod, i lavtknælende stilling højre fods yderside, højre underben og venstre fod.

Riflen skal holdes som i liggende stilling uden anlæg.

Venstre albue understøttes på venstre knæ. Den spidse del af albuen må ikke være mere end 10 cm fra den spidse del af knæet.

Skytten skal i højtknælende stilling sidde på højre fods hæl, og en knælepude må anbringes under vristen, dersom højre fod ikke drejes i en vinkel på mere end 45 grader fra lodret. Er vinklen mere end 45 grader, må knælepude ikke anvendes.

d. Stående (S)
Skytten skal stå frit med begge fødder på jorden/underlag

Riflen skal holdes med begge hænder og skulderen, kinden og den del af brystet, der er nærmest skulderen.

Venstre overarm og albue må støttes på brystet eller på hoften.

e. Stående med anlæg og albuestøtte (SMAAL)
Skytten kan stå uden underlag for albuerne på standpladsen eller benytte en måtte, som overholder de gældende regler i DGI Skydning.

Riflen må støttes under skæftets forreste del på en metal- eller træbøjle (sandsæk eller lignende må ikke anvendes). Bøjlen skal kunne indstilles i højden, så den passer til skyttens højde.

Kolben må ikke støttes mod bord eller lignende.

Albuerne må støttes på et bord eller lignende på en sådan måde, at venstre arms stilling skal være, så den holder reglen om de 30 grader, der er gældende for fritliggende stilling.

Forreste hånd må ikke komme bag aftrækkerbøjlen og må ej heller berøre riffelstøtten. På Otterup rifler med fastskruet remkrog må forreste rembøjle ikke berøre riffelstøtten.

På skydebaner, hvor den beskrevne skydestilling ikke kan indtages, må skydestillingen være stående med riffelstøtte.

f. Stående med anlæg (SMA)
Stillingen er stående frit med riffelstøtte, idet støtten skal placeres under forreste del af skæftet (ikke piben).

Forreste hånd må ikke komme bag aftrækkerbøjlen og må ej heller berøre riffelstøtten. På Otterup rifler med fastskruet remkrog må forreste rembøjle ikke berøre riffelstøtten. Overhåndsfatning er ikke tilladt.

Hånden må fatte om skæftet, yde støtte ved anlæg mod håndfladen eller ved strakte/bøjede fingre - som ved fritstående.

Remstøtte må ikke anvendes.

Forreste overarm søges lagt ind mod overkroppen, med albuen støttet mod hoften (intet konkurrencekrav).

Skytter, ledere og instruktører bør stadig have for øje, at stillingen skal danne overgang til fritstående skydestilling.

g. Stående med albuestøtte (SMAL)
Skytten kan stå uden underlag for albuerne på standpladsen eller benytte en måtte som overholder de gældende regler i DGI Skydning. Riflen skal støttes af begge hænder og den ene skulder. Kinden må anbringes mod skæftet. Riflen må ikke berøre eller hvile mod noget andet punkt eller genstand.

Begge underarme og ærmer på jakken skal være klart synligt løftet fra bordpladen fra albuen og nedefter. Skyttens venstre underarm må ikke danne en vinkel på mindre end 30 grader fra bordpladen, hvorpå albuen hviler.

h. Knælende eller siddende (KS)

Knælende skydestilling som beskrevet i afsnit C, eller siddende på terræn med anlæg på et eller begge knæ med albuen. Over- eller underarm må ikke hvile på benet. Som albue regnes albuespidsen +/- 10 cm. Våbnet skal holdes i håndfladen og må ikke støtte mod underarm eller rem.

2. Bemærkninger til våben

Den samme riffel og bagkappe skal benyttes under hele skydningen. Det skal dog til enhver tid opfylde de mål som er beskrevet i reglerne pkt. 1 Våben. Der må under skydningen ikke foretages ændringer på våbnet. Det gælder dog ikke for indstilling/forskydning af bagkappen op og ned, samt sidevejs.

Der må ikke anvendes ”krog” som fastlåses i armhule. Forskydning og/eller aftagning af håndstop, håndklods for stående, forskydning af bageste sigtemiddel og ændring af hulstørrelse på forreste og bagerste sigtemiddel må foretages under gældende skydning. På forreste og bageste sigtemiddel er det ligeledes tilladt at fortage ændringer med farvefiltre under skydningen. Det er tilladt at justere kindpuden og pistolgrebet under skydningen.

Kun i tilfælde af funktionsfejl, kan banekommandør/skydelederen tillade, at en skytte fortsætter skydningen med et andet våben. Se nærmere under nærværende afsnits pkt. 6.b”

3. Nødvendigt udstyr til indtagelse af skydestillinger

Knælepude, riffelrem og måtte betragtes som personligt udstyr, som må medbringes af skytten på skydebanen. Riffelstøtter er udstyr tilhørende banen. Kun det på banen værende udstyr må benyttes under konkurrencer.

Til udstyret skal følgende bemærkes:

a. Rem
   Remstøtte er tilladt, når riffelstøtte (anlæg) ikke anvendes.

   En rem skal som udgangspunkt bruges som fæstne mellem arm og riflen til støtte i skydestillingerne, og kan benyttes i liggende, knælende og stående. Remmen skal være fæstnet til riflen remkrog/håndstop og arm.

b. Knælepude
   Knælepuden skal være cylindrisk med en diameter på 12-18 cm, længden 20-25 cm.

c. Riffelstøtte
   Der henvises til nærværende afsnits pkt. 11 for beskrivelse af riffelstøtte.

d. Måtte
   Måtte til skydebanen må maksimalt have størrelsen 50 x 85 cm, samt en tykkelse på 5 cm. Det er tilladt at bruge én måtte.

e. Skydestok
   Som hjælpemiddel i kikkertklassen må 1- eller 2-benet skydestok anvendes i alle skydestillinger. Stokkens diameter må maks. være 25 mm.

f. Hjælpemidler til paraskytter (kørestolsbrugere)
   Skydestol (kørestol eller anden stol) som sikre skytten

under skydning.
Rygstøtte er tilladt. I stillingsklassen ca. 1/3 af ryggen.
Eget bord enten fritstående eller påmonteret skydestil er tilladt.
Stropper er tilladt i det tilfælde, det skal bruges for at sikre skytten til skydestolen.

4. Hjælp til skytter på 15m, 50m, 200m og 300m

Der kan til baneskydning på 15m og 50m samt på 200m og 300m inden for skydetiden ydes hjælp til skiveskift samt justering af sigtemidler til følgende klassegrupper: Børn, Junior, Fri samt Senior. For paraskytter (kørestolsbrugere) kan der ydes hjælp til skiveskift. Skydelederen/banekommandøren ved det enkelte stævne/konkurrence kan i konkrete tilfælde tillade at der ydes supplerende hjælp eks. til ladning af riffel for Børne-, Fri- og Paraskytter (kørestolsbrugere), som ikke fysisk selv kan gøre dette. Hjælpen skal i så fald ydes i overensstemmelse med Skydelederen/banekommandørens instrukser. Hvis der gives tilladelse til hjælp til ladning, skal skytten tage riflen ud af skulderen og sætte bagkappen på bordet/underlaget mellem de enkelte skud. På 50m, kan der desuden ydes hjælp til skiveskift til skytter der skyder stående med anlæg.

Der kan på baner, hvor der ikke er specielle skydebaner for links skytter, ydes hjælp til skiveskift for disse. Hjælpen til skytterne skal foregå på en sådan måde, at det ikke er til gene for de øvrige skytter.

5. Skudkommandoer

a. Almindeligt

I det følgende er skelnet mellem præcisionsskydning og hurtigskydning. Fælles for skydningerne gælder, at mindst 10 minutter forinden det fastsatte tidspunkt for en skydnings påbegyndelse, skal skytten være klar til at indtage sin plads. Senest 5 minutter forinden skydningens start kaldes skytten til skydelinjen. Dersom skytten ankommer senere og/eller ikke er klar til at skyde på det fastsatte tidspunkt, tilkommer der ikke skytten ekstra tid af den grund.

For luftskydning gælder at skytten i klargøringsperioden kun tillades aftrækprøvning, hvis der ikke udløses trykluft/drivgas. Det er tilladt at afprøve skydestilling samt foretage sigteøvelse.

b. Præcisionsskydning
Præcisionsskydning vil i denne forbindelse sige skydning hvor der markeres for hvert skud, og hvor skydetiden er relativ god. Skydetiden begynder, når der averteres: »Der må skydes«.

Når skydetiden udløber, kommanderes de sidste 2 sekunder: »Hold...inde«, eller der gives et andet forud bekendtgjort signal.

Gælder skydetiden kun gældende skud, starter skydningen med, at der averteres: »Der må skydes prøveskud«, og når disse er afgivet, må der skydes gældende skud, efter der er averteret: »Der må skydes gældende skud«.

Skudkommandoer ved finaleskydninger, følger de for hurtigskydning gældende kommandoer.

c. Hurtigskydning
Hurtigskydning er en tidsbegrænset skydning. Den starter ved, at der averteres:« Gør klar til 1. (2. 3. osv.) omgang/serie/prøveskud«. Derefter kommanderes: »Med ... patroner, lad riffel«, eller »Der må lades«.

Når skytterne er klar og har indtaget den korrekte udgangs- stilling, spørges der: »Er der skytter, der ikke er klar?«. Hvis ingen svarer, averteres der: »Jeg melder klar om 12 sekunder fra nu«.

Efter 12 sekunder averteres: »Klar« og 3 sekunder efter kommanderes: »Skyd«.

Skydetidens ophør markeres ved, at der i de sidste 2 sekunder af skydetiden kommanderes: »Hold...inde«, eller skydningen stopper på et forud bekendtgjort signal.

6. Uregelmæssigheder og forstyrrelser

a. Klikkere
Indtræder en klikker, er det IKKE tilladt skytten at spænde på ny og forsøge at affyre samme patron. Skytten skal lade med en ny patron.

På forlangende skal skytten fremvise klikkeren for skydelederen.

Under skydning med 10 sekunder eller mere pr. skud, gives der ikke ekstra skydetid.

Indtræffer klikkeren under en hurtigskydning (mindre end 10 sekunder pr. skud), skal skydningen skydes om, og skytten må da ikke forinden få markeret evt. afgivne skud.

b. Funktionsfejl
Hvis riflen går i stykker eller ophører med at funktionere, må skytten enten reparere riflen eller fortsætte skydningen med en anden riffel. Der gives et frit antal prøveskud ved fortsat skydning med en anden riffel, dog inden for skydetiden.

Under præcisionsskydninger med markering efter hvert skud gives der ikke ekstra tid, medmindre andet udtrykkeligt er anført for den pågældende skydning.

Under tidsbegrænsede skydninger med markering efter endt skydning/serie gives der skytten tilladelse til at skyde skydningen/serien om.

Forinden omskydning må skytten ikke få markeret evt. afgivne skud.

c. Skydningen afbrudt af tekniske årsager
Afbrydes en skydning af f.eks. løse eller fastlåste skiver, skud i skyttens skive fra en anden skytte, signalsystemet svigter, fejl fra listefører/banekommandør/skydeleder og skytten ikke inden for 1 minut har fået ordre til at fortsætte skydningen, har skytten ret til at få forlænget skydetiden. Varer afbrydelsen mere end 5 minutter, har skytten ret til 2 ekstra prøveskud, og mistet skydetid godtgøres. Kan en fejl ikke rettes på den bane, skytten er tildelt, overflyttes skytten til en ny bane for fortsat skydning efter frit antal prøveskud. Mistet skydetid godtgøres.

d. Særlig langsom markering
Er markeringen på en enkelt skive særlig langsom, er det skydelederens/banekommandørens pligt at skride ind og få forholdet rettet.

Lykkes dette ikke, kan skytten henvende sig til skydelederen for at få en rimelig udnyttelse af skydetiden.

e. Skiven trækkes i skudøjeblikket
Trækkes skiven i det øjeblik, skytten afgiver et skud skal skytten straks forlange at få skuddet annulleret, inden markering kommer, dersom dette ønskes.

Skydeleder/banekommandør skal imidlertid kontrollere, at skyttens krav er berettiget, forinden skuddet annulleres.

Gør skytten ikke sit krav gældende, inden markeringen kommer, fortabes retten til at få skuddet annulleret.

f. Forstyrrelser
Hvis en skytte får et slag eller et stød eller på anden måde forstyrres i det øjeblik, der afgives et skud, skal

skydelederen eller dommer efter fornøden undersøgelse annullere skuddet.

g. Skud i utide
Hvis et skud i en gældende serie går af i utide, og det ikke skyldes forhold som nævnt i dette afsnits pkt. b, e og f, skal det tælle som et sigtet skud og værdien indgå som et tællende skud.

h. Skud i forkert skive
Hvis ikke andet udtrykkeligt er anført, betragtes skud i forkert skive som forbiskud.

i. For mange skud i skiven i en serie
Har en skytte afgivet for mange skud i en stilling, skal skytten straks melde dette til skydelederen/banekommandøren. Der annulleres et tilsvarende antal træffere af de bedste træffere i den pågældende stilling.

Hvis der i en skive findes for mange skud, og det ikke er skyttens skyld, skal skytten skyde om, medmindre skuddene har samme pointværdi eller resultatet er så dårligt, at skytten ikke vil opnå at få præmie. I så fald kan skydelederen bestemme, at omskydning ikke skal finde sted, og skytten noteres for de bedste træffere.

Resultatet af omskydningen kan dog ikke blive bedre end resultatet af de bedste skud, eller dårligere end resultatet af de dårligste skud i den oprindelige skydning/serie.

j. Skud efter skydetidens ophør
Dersom en skytte afgiver skud efter skydetidens ophør, fratrækkes der lige så mange træffere blandt de bedste træffere, som der er afgivet skud efter skydetidens ophør.

7. Skivebedømmelse

Ved bedømmelse af skiver på 50, 200 og 300 meter anvendes indadtælling. Ved bedømmelse af skiver på 15m kal. .22 og 15m luft anvendes udadtælling. Til skivekontrol anvendes godkendte* måledorne således: luftriffel kal. 4.5, 15/50m kal. .22 og 200/300 meter langdistancedorn med en kravediameter på 8 mm. Ved anvendelse af elektronisk markeringsanlæg eller automatisk skivebedømmelsesmaskine anvendes ikke dorn. På langdistancebaner med TV markering anvendes dorn efter arrangørernes nærmere bestemmelser.

Dersom kraven på en godkendt måledorn ved indadtælling berører/tangerer nogen del af en ring til et felts højere værdi, er det den højere værdi, der noteres. Ved udadtælling noteres laveste værdi såfremt dornen tangerer ringen til den laveste værdi. (Se figur herover).

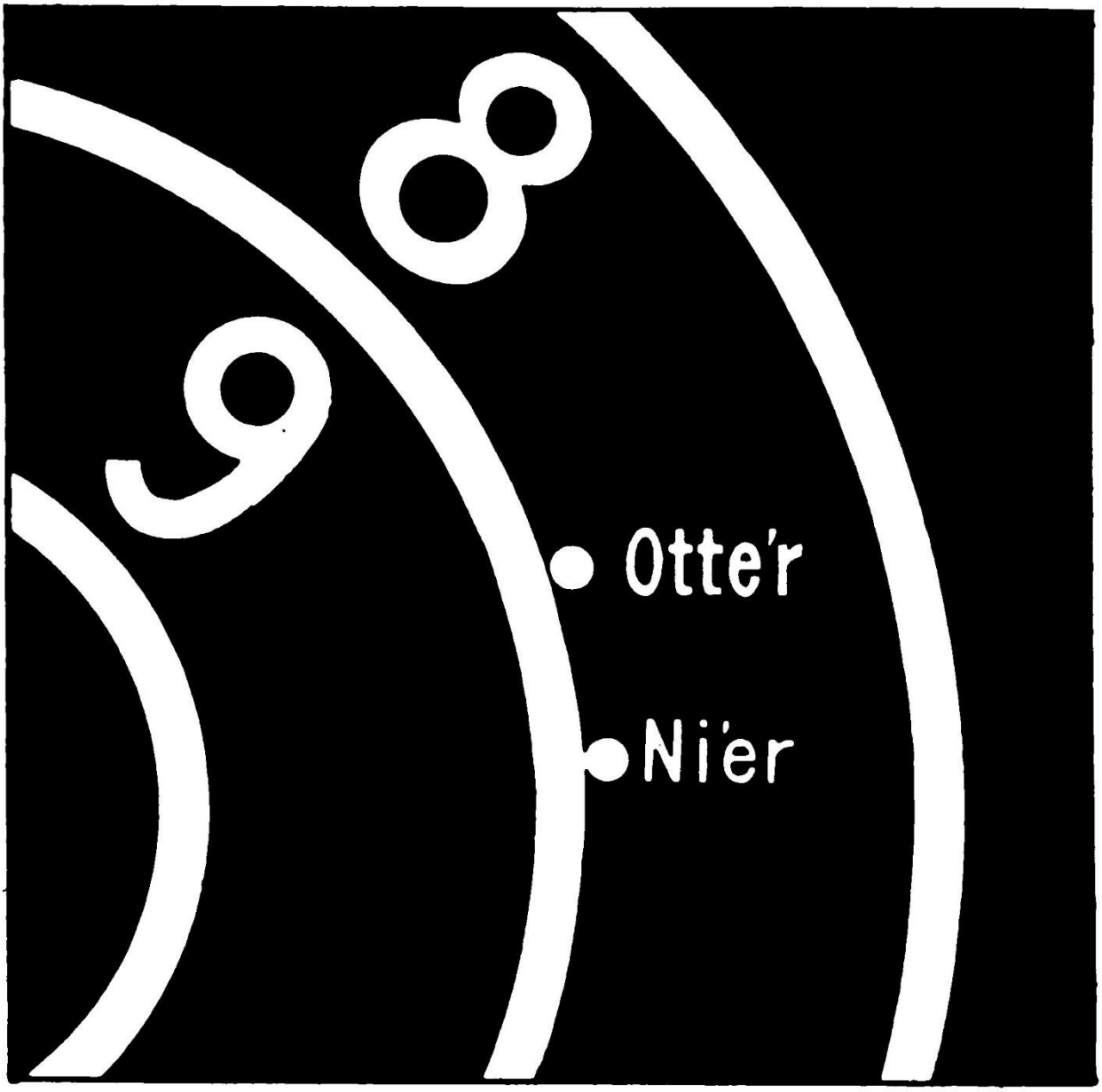

Ved særlige konkurrencer anvendes tiendedelsmarkering. Ved tiendedelsmarkering forstår man, at skivens radius for de enkelte point gives fra 8,0 til 8,9 for skudværdien 8. (Se FAQ på dgi.dk/skydning).

Medmindre andet udtrykkeligt er anført, skal en træffer, der berører en skillelinje mellem 2 felter, regnes for en træffer i højst tællende felt (se tegningen ovenfor).

8. Brug af elektronisk markeringsmateriel

Anvendes elektronisk materiel ved en konkurrenceskydning, skal dette forud for konkurrencer meddeles skytterne sammen med de særlige forhold, der af denne grund vil være at iagttage for skytterne.

Ved 300m skydning på en 200m bane, anvendes 10-delt international riffelskive, reduceret. Der kan anvendes sigtepletter, hvis sorte del er 50 cm, svarende til 10-delt 200m riffelskive. Dog skal ringinddelingen følge reglerne for 10-delt international riffelskive, reduceret.

I det efterfølgende er kun medtaget forhold, der skønnes at være af mere generel betydning for skytterne.

a. Hurtigskydning.
   Skal skytten skyde skydningen om, må skytten ikke forinden se sit resultat.

b. Teknisk fejl.
   Konstaterer skytten og/eller skydelederen, at der er opstået fejlagtig markering, eller apparaturet helt har svigtet, afbrydes skydningen, og fejlen søges udbedret. Rettes fejlen, fortsætter skytten skydningen efter frit antal prøveskud.

   Kan fejlen ikke rettes, overflyttes skytten til en anden bane for fortsat skydning efter frit antal prøveskud. Mistet skydetid godtgøres.

c. For mange skud.
Er der på resultatstrimlen registreret flere skud (inkl. prøveskud), end skytten har haft ret til, fratrækkes et tilsvarende antal træffere blandt de bedste gældende skud.

Registreres der 0 uden retningspil eller 0 uden angivelse af x - y koordinater på 50m, 200m og 300m, uden at det direkte kan konstateres, at der er tale om forbiskud, gives der ret til omskud. Skytten skal umiddelbart efter registreringen af 0 meddele dette til skydelederen/ banekommandøren for at opnå ret til omskud.

9. Markeringsbestemmelser ved markører

Anvendes markører foregår markeringen således (se figur).

Markering udføres med en markørstok, der består af en tynd cirkulær plade, 20 - 25 cm i diameter, sort på den ene side og hvid på den anden, der fastgjort på en tynd stok. Skuddets værdi vises på følgende måde (se næste side):

1ére til 8ére ved i 3-5 sekunder at holde pladen med den sorte side vendende mod standpladsen på det på tegningen angivne sted. En 9ér markeres ved at bevæge pladen med den hvide side vendende mod standpladsen op og ned foran skivens sorte del.

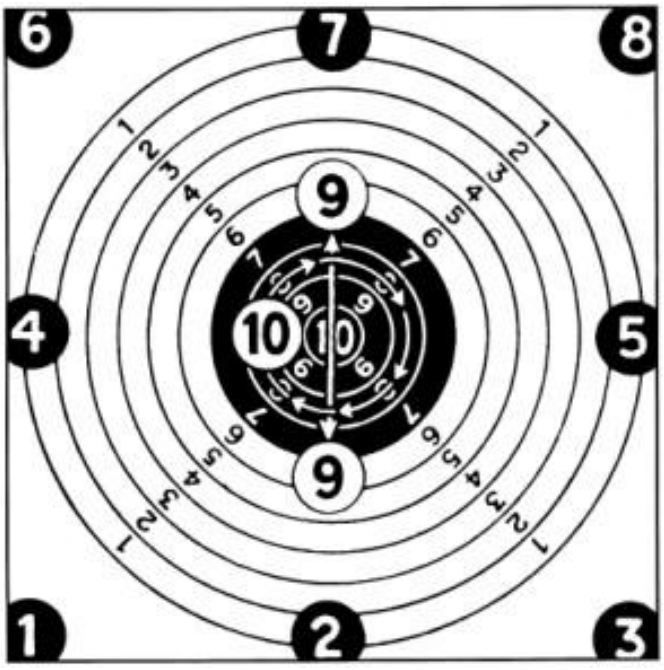

En 10ér markeres ved at bevæge pladen med den hvide side vendende mod

standpladsen i en cirkel i urets omløbsretning foran den yderste del af skivens sorte del.

En X-10ér, hvorved der forstås et skud, der ligger inden for eller rører en markeret eller tænkt ring, der er anbragt, midt i 10éren og med dennes halve diameter, vises ved skiftevis at vise pladens sorte og hvide side foran midten af den sorte plet.

Et skud, som ikke træffer skiven, markeres ved at svinge markørstokken 3 - 4 gange fra side til side tværs over skiven.

Et skud, der træffer i skiven, men uden for den pointgivende del, vises først ved at markere en forbier og dernæst vises skudhullets placering.

Opspringere regnes som forbiskud og markeres som sådanne, uden at skudhullets placering vises. Efter markering af skuddets værdi markeres skuddets placering.

Skuddets placering vises ved, at markørpladen anbringes på kanten af skiven på det sted, hvor en linje fra skivens centrum over skudhullet skærer skiverammen. Herfra føres pladen langs denne linje ind over det sted på skiven, der svarer til skuddets placering, hvor den holdes 2 - 3 sekunder og derefter føres samme vej tilbage.

10. Indrangering ved pointlighed

a. Ved skydning mod ringskive, individuelt
   Antallet af X-10'ere opgives i totalresultatet efter skråstregen. F.eks. er der i en skydning opnået 148 point med 8 X-10'ere, skrives dette 148/8.

   Dersom to eller flere skytter opnår samme pointsum i en hovedskydning, går den skytte forud, der har flest X-10'ere, 10'ere, 9'ere osv. i hele skydningen.

Er der stadig lighed gælder der for:

Skydninger med enkeltskudmarkering (15m elektronisk)

Liggende skytter (børne-, junior-, åben- og seniorgruppen) og 15m (alle klassegrupper): Bedste sidste skud, næstsidste skud osv.

Stillingsskytter: Bedste stående serie, bedste knælende serie, derefter bedste sidste skud, næstsidste skud osv. i henholdsvis stående, knælende og liggende stilling.

Skydninger med flere skud i skiven eller samlet markering

Liggende skytter (børne-, junior-, åben- og seniorgruppen). Bedste sidste serie/skive, næstsidste serie/skive osv.

Stillingsskytter: Bedste stående serie, bedste knælende serie, derefter sidste serie/skive, næstsidste serie/skive osv. i henholdsvis stående, knælende og liggende stilling.

For en skydning, der indeholder hoved- og mesterskabsskydning gælder:

At såfremt den sammenlagte pointsum for begge skydninger er ens, er vinderen den, der har højeste pointsum i mesterskabsskydningen.

Herefter indrangeres efter X-10'ere, 10'ere, 9'ere osv. opnået samlet for begge skydninger.

Såfremt skytter ikke kan indrangeres herefter og det er inden for medalje/præmierække indrangeres efter X-10'ere, 10'ere1 9'ere i mesterskabsskydningen.

Såfremt skytter ikke kan indrangeres efter de i dette afsnit beskrevne retningslinjer, skal de indrangeres med samme placering.

b. Holdkonkurrence

(1) Dersom to eller flere hold, der består af lige mange skytter, opnår samme pointsum i en skydning, går det hold forud, der har

flest X-10'ere,

mindst pointforskel mellem bedste og dårligste skytte, mellem næstbedste og næstdårligste skytte osv.

(2) For en skydning, der indeholder hoved- og mesterskabs-/finaleskydning, går det hold forud, der:

i finaleskydningen har højeste pointsum,

har flest X-10'ere sammenlagt for begge skydninger

har flest X-10'ere i finalen

mindst pointforskel mellem bedste og dårligste skytte, mellem næstbedste og næstdårligste skytte osv. sammenlagt for begge skydninger.

(3) Dersom holdene er uens store, går det hold forud, der

har bedste gennemsnit,

har flest skytter på holdet,

har flest unge skytter på holdet,

hvis konkurrencen omfatter flere skydninger, har bedste gennemsnit i skydning mod ringskive.

c. Indrangering ved 200mNM klasseprogram

Ved pointlighed vinder den skytte med højeste sammenlagte pointsum i sidste serie, næstsidste serie osv.

Ved fortsat lighed, efter højeste antal 10'ere, 9'ere osv. i hele skydningen.

Hvis forskel herefter ikke er opnået, får skytterne samme placering.

11. Beskrivelse af riffelstøtte

DGI Skydnings godkendte model gengives herunder. De opgivne mål er vejledende bortset fra målene for A og B, hvor målene er fastsat som et krav (målene i parentes vedrører støtter til udendørsbaner.

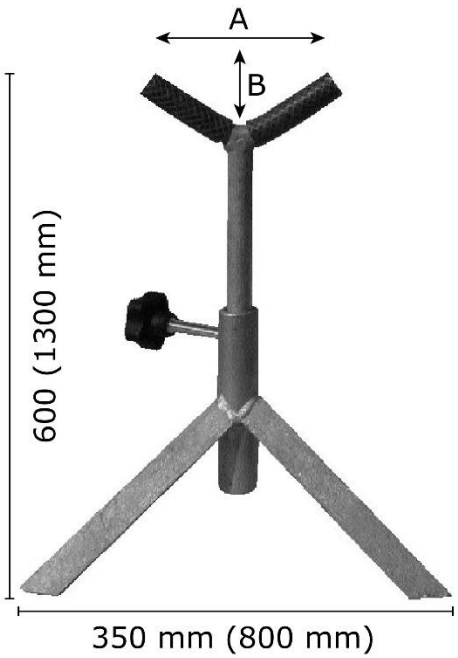

A og B er målene for støttens bøjle, og kravet til dem, for at bøjlen kan godkendes som reglementeret, er:

A. At åbningen i bøjlen skal være min. 9 cm inkl. beskyttelse af bøjlen

B. At dybden i bøjlen skal være min. 2 og max. 3 cm.

Desuden er det et krav, at bøjlen ikke må have en udførelse med plan bund og lodrette sider.

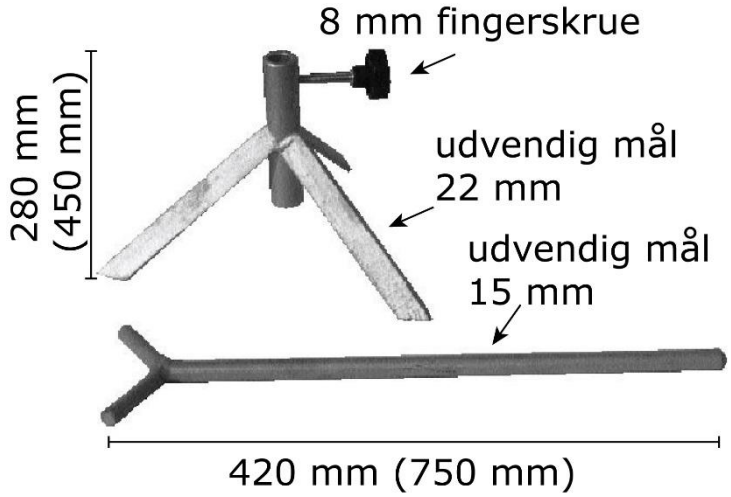

Kap. 5 Konkurrencebestemmelser for baneskydning – pistol

Nedenstående er beslutningsgruppe I (Aktivitetsmøde)

1. Våben

a. Kal. .22

Enhver pistol eller revolver i kaliber 5,6 mm (kal. .22) må anvendes, når våbnet overholder de nedenfor anførte mål og bestemmelser:

Kun åbne sigtemidler er tilladt. Optiske samt elektroniske sigtemidler er ikke tilladt.

Pistolen skal kunne indeholdes i en kasse med målene 50x170x330 mm, minimumsmål er 210 mm i længden.

Våbnets vægt inkl. tomt magasin og kontravægt (løs vægt til piben) må ikke overstige 1500 g.

Pibens længde må ikke overstige 165 mm. Pibens længde måles ved pistol fra mundingen til bundstykket (pibe og kammer), ved revolver kun piben (uden tromle).

Mundingsbremse eller tilsvarende anordning må ikke anvendes, undtaget i klassen Grov Modificeret og 22 Modificeret, her må anvendes kompensator eller rekyldæmper som måles udover pibens længde. Max længden på 330 mm af hele våbnet skal fortsat overholdes, inkl. kompensator/rekyldæmper. På våben hvor kompensatoren er udført som ported barell, måles piben frem til hvor der hvor kompensatoren begynder.

Afstanden mellem bageste og forreste sigtemiddel må ikke overstige 220 mm, og afstanden mellem bageste og forreste sigtemiddel måles fra den bageste overflade på

bageste sigtemiddel til højeste punkt på forreste sigtemiddel.

Aftrækket skal holde mindst 1.000 g, målt med aftræksvægten ophængt nær aftrækkerens midte med piben lodret. Dette skal fortolkes således, at pistolen/revolveren skal kunne løftes fra bordet med aftræksvægt, uden at aftrækket udløses. Udløses aftrækket i begge af max. 2 forsøg, henvises skytten til egen justering af aftrækket og fornyet fremstilling/godkendelse efter tur blandt evt. ventende skytter i våbenkontrollen. Papirmetoden anerkendes ikke. Aftræksvægten skal holde under hele konkurrencen. Ved kontrol af revolvere skal hanen være spændt når våbnet kontrolleres. Revolvere med Dobbelt action aftræk skal dog, i de tilfælde hvor hanen ikke kan stå i spændt tilstand, kontrolleres med hanen lagt.

Skæftets bredde må ikke overstige 50 mm vinkelret på sigtelinjen.

Skæfte eller våben må ikke være tilvirket på en sådan måde, at det giver mulighed for støtte på ydersiden af hånden, håndleddet skal være frit, når våbnet holdes i normal skydestilling.

Sigtemidlerne må være forsynet med mikrometerskrue for indstilling i side og højde.

Kontravægt må ikke være monteret således, at den/dele heraf er fremme foran mundingen.

b. Særlige bestemmelser for våben i 22 Modificeret klasse:

Rekyldæmpende foranstaltninger skal ligge inden for de i kapitel 5.1 A nævnte grænser.

Grundvåbenet skal overholde de i kapitel 5.1 A nævnte størrelse og mål dog undtaget vægtbegrænsning, samt at

der skal være mærkbart aftræk. Optiske/holografiske sigtemidler tæller ikke med i disse mål.

Optiske/holografiske sigtemidler samt rekyldæmpende foranstaltninger må anvendes i klassen 22 Modificeret.

Våbnet skal ved skydning i 22 Modificeret være i en sådan konfiguration at det er nemt synligt at våbnet ikke kan tillades i en af de øvrige discipliner.

c. Luftpistol
Enhver luft- eller CO2 pistol i kaliber 4,5 mm må anvendes når våbnet overholder de nedenfor anførte mål og bestemmelser:

Kun åbne sigtemidler er tilladt. Optiske samt elektroniske sigtemidler er ikke tilladt. Korntunnel på forreste og/eller bageste sigte er ikke tilladt.

Pistolen skal kunne indeholdes i en kasse med målene 50x200x420 mm. I tilfælde af en halvautomatisk luftpistol er det ikke nødvendigt at montere magasinet før kasseprøven.

Piber med åbninger og pibeforlængere med perforeringer er tilladt hvis pistolen overholder alle andre krav, herunder mål.

Vægten af pistolen med alt tilbehør må ikke overstige 1.500 g.

Sigtemidlerne må være forsynet med mikrometerskrue for indstilling i side og højde.

Aftræksvægten skal holde mindst 500 g, målt med aftræksvægten ophængt nær aftrækkerens midte med piben lodret. Dette skal fortolkes således, at pistolen skal kunne løftes fra bordet med aftræksvægt, uden at aftrækket udløses. Udløses aftrækket i begge af maksimalt 2 forsøg, henvises skytten til egen justering af aftrækket og fornyet fremstilling/godkendelse efter tur blandt evt. ventende skytter i våbenkontrollen. Papirmetoden anerkendes ikke. Aftræksvægten skal holde under hele konkurrencen.

Skæfte eller våben må ikke være tilvirket på en sådan måde, at det giver mulighed for støtte på ydersiden af hånden, håndleddet skal være frit, når våbnet holdes i normal skydestilling.

Det anbefales af følge producenternes retningslinjer vedr. trykbeholderen til luftvåben.

d. Grovvåben
Pistol eller revolver skal overholde de i kapitel 5.1 under kal. .22 anførte mål og bestemmelser, dog er tilladt kaliber mellem 7,62 mm og 9,65 mm (kal. .30 til kal. .38 inkl.), samt kal. 40 S&W, 44 speciel, 45 acp og 45 colt. Aftræksvægten er mindst 1000 g.

Våbnets vægt inkl. tomt magasin og kontravægt (løs vægt til piben) må ikke overstige 1800 g.

Særlige bestemmelser for våben i Grov Modificeret klasse:

Rekyldæmpende foranstaltninger skal ligge inden for de i kapitel 5.1 A nævnte grænser.

Grundvåbenet skal overholde de i kapitel 5.1 A nævnte størrelse og mål dog undtaget vægtbegrænsning, samt at

der skal være mærkbart aftræk. Optiske/holografiske sigtemidler tæller ikke med i disse mål.

Optiske/holografiske sigtemidler samt rekyldæmpende foranstaltninger må anvendes i klassen Grov Modificeret.

Våbnet skal ved skydning i Grov Modificeret være i en sådan konfiguration at det er nemt synligt at våbnet ikke kan tillades i en af de øvrige discipliner (GP32, GPA eller GR)

e. Sikkerhedsbriller
Sikkerhedsbriller eller briller er påbudt ved skydning med Grov Modificeret og 22 Modificeret – hvis der ikke er tilstrækkelig afskærmning mellem skytterne, skal skytter, som skyder Grov Modificeret og 22 Modificeret skyde på separate hold.

2. Ammunition

Ammunition til kal. .22:
Kun salonammunition kal. .22 LR (5,6 mm) med projektil af bly eller tilsvarende blødt materiale må anvendes. Der må ikke anvendes nogen form for kappeklædt ammunition, og der må ikke foretages nogen ændring af ammunition.

Ammunition til luftvåben:
4,5 mm hagl fremstillet af bly eller tilsvarende blødt materiale må anvendes.

Ammunition til grovvåben:
Ammunition til de i kap. 5.1.C tilladte typer grov kaliber må anvendes. Der må anvendes hjemmeladet ammunition.

Kappeklædt ammunition må anvendes, når banen sikkerhedsmæssigt er godkendt til dette.

For samtlige kaliber gælder, at lysspor-, brand- og panserpatroner ikke må anvendes.

3. Skydestillinger

A. Stående skydestilling med én-håndsfatning

B. Stående skydestilling med to-håndsfatning

C. Stående skydestilling med én- eller to-håndsfatning og underarmsstøtte (BK/FRI-klasse)

4. Skiver

Der henvises til kapitel 10.

Nedenstående er beslutningsgruppe II (Skydeledelsen)

1. Bemærkninger til skydestillinger

a. Stående skydestilling med én-håndsfatning
Skydestillingen er frit stående uden nogen form for støtte. Den indtages således, at det tydeligt fremgår, at skytten ikke opnår nogen støtte fra væg, standpladsbord eller anden anordning på standpladsen. Våbnet skal holdes i én hånd således, at håndleddet frit kan bevæges, og våbnet ikke får støtte bag hånden.

b. Stående skydestilling med to-håndsfatning
Skydestillingen er frit stående uden nogen form for støtte. Den indtages således, at det tydeligt fremgår, at skytten ikke opnår nogen støtte fra væg, standpladsbord eller anden anordning på standpladsen. Våbnet fattes af pistolhånden som under én-håndsfatning, hvor den frie hånd anvendes som støtte for våben, hånd eller arm.

c. Stående skydestilling med én- eller to-håndsfatning og underarmsstøtte
Skydestillingen er fritstående. Den indtages således, at det tydeligt fremgår, at skytten ikke opnår nogen støtte fra væg, standpladsbord eller anden anordning på standpladsen. Våbnet fattes af pistolhånden som under én-håndsfatning. Kun underarm/e, hænder og undersiden af skæftet må berøre håndstøttepuden.

2. Bemærkninger til våben

Skytten må i et helt skydeprogram kun anvende ét og samme våben. Dvs. at samme våben i f.eks. finpistolprogrammet skal anvendes både ved præcision og duel.

Kun i tilfælde af funktionsfejl kan banekommandør, skydeleder eller dommer tillade, at en skytte fortsætter skydningen med et andet våben, der opfylder bestemmelserne.

3. Hjælp til skytter

Der kan til baneskydning på 15m og 25m inden for skydetiden ydes hjælp til skiveskift, justering af sigtemidler og afhjælpning af funktionsfejl til følgende klassegrupper: Børn og Junior.

Supplerende hjælp, eks. til fyldning af magasin samt isætning af magasin i pistol for Børneskytter og paraskytter (kørestolsbrugere), som ikke selv kan gøre dette. Hjælpen skal i så fald ydes i overensstemmelse med Skydelederen/banekommandørens instrukser.

Hjælpen til skytterne skal foregå på en sådan måde, at det ikke er til gene for de øvrige skytter.

4. Skydningens gennemførelse på 15m

a. Skudafstand
Afstanden skal være 15m (plus/minus 20 cm) målt fra skivens forside til skydelinjen (bagkant standpladsbord).

b. Instruktion og kommandoer
Ved 15m skydning gives der normalt ikke kommandoer i samme omfang, som ved 25m skydning.

Hvis et helt skydehold ved en konkurrence starter samlet på et forud bestemt tidspunkt, bør der forinden gives en instruktion, som kan indeholde velkomst, antal skud i hver skive, samt hvordan skytten skal/må forholde sig ved endt skydning, herunder kontrol af våben, aflevering af skiver m.v. Endvidere kan der orienteres om nødvendige lokale forhold. 5 sekunder før skydetidens begyndelse kommanderes: »Lad« og ved skydetidens begyndelse: »Skyd«. Er der i slutningen af skydetiden skytter, som ikke er færdige, kommanderes i de sidste 2 sekunder: »Hold - inde«, eller der gives et andet forud bekendtgjort signal.

Ved trænings- eller konkurrenceskydning, hvor skytterne har individuelle starttidspunkter, dvs. at der startes, når en standplads er fri, er det skydelederens ansvar, at de sikkerhedsmæssige regler overholdes. Efter sidste serie foretages kontrol af våbnene. (jf. Sikkerhedsbestemmelserne i DGI Skydning). Efter sikkerhedspløk er isat, kan skytterne forlade banerne.

Ved konkurrenceskydning er det tillige skydelederens ansvar, at skydetiden samt konkurrencereglerne overholdes.

c. Andre bemærkninger

Det er tilladt at afprøve skydestilling, samt foretage sigteøvelser.

Ved konkurrenceskydninger, hvor skydeholdet starter samlet, må der tidligst lades på kommandoen »Lad«. Efter kommandoen »Lad« isættes fyldt magasin eller patroner, eventuelt ved hjælp af speedloader eller moonclips i revolver med tromle. Der må højst fyldes 5 patroner ad gangen.

Ved skydning med individuel start må skytten, hvis andet ikke er bestemt, foretage ladning uden kommando. Skytten skal dog forinden sikre sig, at den nødvendige sikkerhed herfor er til stede.

Ved afslutning af hver 5-skudsserie aflades, hvorefter våben og magasiner lægges. Våbnet så vidt muligt med »åbent« bundstykke.

Skytten er selv ansvarlig for at afgive det fastsatte antal skud i de til skydningen udleverede skiver (inkl. prøveskud), samt for skiveskift.

Det er tilladt at benytte kikkert til iagttagelse af træfningen.

Det er ikke tilladt skytten under gældende skydning at modtage nogen form for hjælp. Se dog pkt. 3.

For luftskydning gælder at skytten i klargøringsperioden kun tillades aftrækprøvning, hvis der ikke udløses trykluft/drivgas.

5. Skydningens gennemførelse på 25m

a. Skudafstand
Afstanden skal være 25m (plus/minus 25 cm) målt fra skivens forside til skydelinjen.

b. Klargøring
Skytterne bør altid gives 10 minutter til at klargøre skydningens prøveserie.

Den instruktion, der skal gives skydeholdet forud for skydningen kan gives 7 minutter før tildelt skydetid og så betids, at den kan afsluttes med: »Skydningen begynder om 3 minutter«. I disse 3 minutter bør skytten have mulighed for at afprøve skydestillingen mod frontvendte skiver eller foretage anden klargøring til skydningen.

c. Instruktion til skydeholdet
Instruktionen, der evt. gives forud for en skydning, kan indeholde velkomst og afhængig af, hvor rutinerede skytterne er, omfatte kommandoerne med intervaller, sikkerhedsmæssige forhold og særlige bemærkninger vedrørende markering og baneanlæg, som afviger fra det normale.

d. Kommandoer ved manuel markering
Skydningens start:

Skydningerne gennemføres kommandomæssigt således:

»Gør klar til prøveserie på 150 sekunder/duel«, eller for gældende skud:

»Gør klar til 1. (2., 3., osv.) gældende serie på 150 sekunder/20 sekunder/10 sekunder/duelserie«.

Efter ca. 5 sekunder kommanderes: »Lad«

og efter 45 sekunder spørges »Er der skytter, der ikke er klar?«.

Hvis ingen svarer, starter skydningen ca. 3 sekunder efter på kommandoen »Skyd«, eller ved at skiverne svinger bort.

Hvis der på spørgsmålet »Er der skytter, der ikke er klar?« svares »Ja«, kommanderes »Om igen«, hvorefter der ca. 15 sekunder efter igen spørges »Er der skytter, der ikke er klar?«. Er det ikke tilfældet denne gang, starter skydningen ca. 3 sekunder efter, som anført.

Bliver der imidlertid på spørgsmålet anden gang også svarest »Ja«, kommanderes »Sæt af«, hvorefter sagen undersøges. Viser det sig at være en fejl, der ikke umiddelbart kan rettes, kommanderes »Aflad«. Når skydningen igen genoptages, startes der forfra med »Gør klar til....«

Skydningens afslutning:

Skydetiden udløber ved, at der kommanderes »Hold...inde« de sidste 2 sekunder af skydetiden, eller at skiverne svinges bort, eller at der anvendes et forud bekendtgjort signal.

Hvis banekommandøren kan se at alle skytter har afgivet 5 skud, spørges der »Blev alle færdige?« hvis dette er tilfældet stoppes skydningen.

Hvis der er skytter, der ikke er blevet færdige, undersøges årsagen, og man forholder sig som anført under funktionsfejl.

Herefter kommanderes »Aflad, isæt sikkerhedspløk« derefter »Læg våbnene«.

Efter kontrol averteres »Markering«.

Ovenstående gentages for hver serie, og efter sidste serie foretages kontrol af våbnene (jf. Sikkerhedsbestemmelserne i DGI Skydning). Efter sikkerhedspløk er isat, kan skytterne forlade banerne.

e. Kommandoer ved elektronisk markering.
Skydningens start:

Skydningerne gennemføres kommandomæssigt således:

»Gør klar til prøveserie på 150 sekunder/duel«, eller for gældende skud:

»Gør klar til 1. (2., 3., osv.) gældende serie på 150 sekunder/20 sekunder/10 sekunder/duelserie«.

Efter ca. 5 sekunder kommanderes: »Lad«

og efter 45 sekunder spørges »Er der skytter, der ikke er klar?«.

Er dette ikke tilfældet, starter skydningen ca. 3 sekunder efter, når lampen bliver grøn.

Hvis der på spørgsmålet »Er der skytter, der ikke er klar?« svares »Ja«, kommanderes »Om igen«, hvorefter der ca. 15 sekunder efter igen spørges »Er der skytter, der ikke er klar?«. Er det ikke tilfældet denne gang, starter skydningen ca. 3 sekunder efter, som anført.

Bliver der imidlertid på spørgsmålet anden gang også svaret »Ja«, kommanderes »Sæt af«, hvorefter sagen undersøges. Viser det sig at være en fejl, der ikke umiddelbart kan rettes, kommanderes »Aflad«. Når skydningen igen genoptages, startes der forfra med »Gør klar...«

Skydningens afslutning:

Skydetiden udløber ved, at den grønne lampe slukker og den røde lampe tændes.

Hvis banekommandøren kan se at alle skytter har afgivet 5 skud, spørges der »Blev alle færdige?« hvis dette er tilfældet stoppes skydningen

Hvis der er skytter, der ikke er blevet færdige, undersøges årsagen, og man forholder sig som anført under funktionsfejl.

Herefter kommanderes »Aflad« derefter »Læg våbnene«

»1 min til næste serie«.

Ovenstående gentages for hver serie, og efter sidste serie foretages kontrol af våbnene (jf. Sikkerhedsbestemmelserne i DGI Skydning). Efter sikkerhedspløk er isat, kan skytterne forlade banerne.

Ved skiveskift og hvis der er behov for folk i fareområdet, isættes der sikkerhedspløk inden kontrol.

f. Andre bemærkninger
På kommandoen »Lad« isættes fyldt magasin eller patroner, eventuelt ved hjælp af speedloader eller moonclips i revolver med tromle. Der må højst fyldes 5 patroner ad gangen.

Efter at våbnet er ladt og skydestillingen evt. er afprøvet, sænker skytten hånden med våbnet således, at armen danner en vinkel med kroppen på ikke over 45 grader i forhold til lodret plan. Denne stilling kaldes »udgangsstillingen«. Undtaget er BK/FRI skytter pga. puden, det skal dog tydeligt fremgå at skytten sænker pistolen så der ikke sigtes direkte på skiven.

Det er tilladt skytten at placere forreste fod op til skydelinjen.

Senest på kommandoen »Skyd«, når skiverne svinger frem, eller lysmarkeringen skifter til grøn, skal armen være sænket til udgangsstilling, og den må tidligst hæves, når skiverne begynder at svinge frem igen, eller lysmarkeringen skifter til grøn

Når skydetiden er udløbet, eller når skytten har afgivet sin serie, aflades våbnet (jf. Sikkerhedsbestemmelserne i DGI Skydning) og våbnet lægges på bordet med mundingen pegende fremad.

Det er tilladt skytten at benytte kikkert til iagttagelse af træfningen.

Det er ikke tilladt skytten at modtage nogen form for hjælp under skydningen. Se dog pkt. 3.

6. Funktionsfejl bane

a. Definition og forhold, når funktionsfejl opstår

Hvis et skud ikke affyres pga. fejl ved våben eller ammunition, skal skytten sænke våbnet i skudretningen og hæve den frie hånd som tegn til banekommandøren/skydelederen.

Opstår funktionsfejl under skydning med standardpistol på 25m under prøveserie og gældende 150 sekunders serie samt med finpistol under prøveserie og gældende serier i præcisionsskydningen, kan det være en fordel, at skytten selv afhjælper fejlen og fortsætter skydningen. Kommer skytten i tidnød efter selv at have forsøgt at afhjælpe fejlen og melder funktionsfejl, bliver fejlen regnet som »ikke-gyldig« funktionsfejl, medmindre fejlen er

»skjult« (brækket slagstift m.v.). Hvis det ikke umiddelbart kan erkendes, hvad årsagen til fejlen er, skal banekommandøren på sikkerhedsmæssig forsvarlig måde tage våbnet, rette det mod banens ende vold uden at pege mod skiverne og påvirke aftrækkeren én gang. Affyres våbnet, er funktionsfejlen »ikke-gyldig«. Affyres våbnet ikke, afgøres fejlens art evt. sammen med skydelederen.

Hvis det er en revolver, affyres våbnet ikke; men det sikres, at hanen er lagt (dvs. i forreste stilling), og det kontrolleres, at en patron har tydeligt mærke efter anslag.

Hvis en skytte med dobbelt aktion pistol får en funktionsfejl, kontroller banekommandøren om kammeret er lukket og om hammeren er faldet. Herefter efterses om magasinet er korrekt isat og efterfølgende åbnes våbenet og det efterses om der er patron i kammeret og det kontrolleres at en patron har tydelige mærke efter anslag.

Er disse ting i orden, betragtes funktionsfejlen som gyldig. Såfremt en single aktion pistol affyres, eller en revolvers/dobbelt aktion pistols patroner intet tydeligt anslagsmærke har, er funktionsfejlen ” ”ikke gyldig”.

b. Som gyldig funktionsfejl anerkendes

- Projektilet har ikke forladt løbet,
- Mekanismen er udløst,
- Der er uaffyret patron i kammeret med tydeligt anslag af slagstiften,
- Hylstret ikke kastet ud,
- Patron, hylster eller andet har hindret mekanismen i at fungere,
- Slagstiften er faldet af eller beskadiget,
- Andre dele af våbnet er beskadiget således, at korrekt funktion hindres (f.eks. forårsager automatisk affyring)
-

c. Som »ikke-gyldig« funktionsfejl betragtes når

- Skytten har rørt bundstykket eller sikringen, eller våbnet er blevet berørt af anden person, inden det er blevet undersøgt af banekommandøren,
- Våbnet er ikke blevet afsikret forinden skydning,
- Skytten har ikke ladt sit våben forinden skydning,
- Skytten har ladt med mindre end 5 patroner,
- Skytten har ikke sluppet aftrækkeren helt efter affyring af foregående skud,
- Våbnet er ladt med forkert ammunition,
- Magasinet er forkert isat eller falder af under skydningen,
- Enhver årsag som skytten med rimelighed burde have kontrolleret forinden skydningens påbegyndelse

d. Andre bemærkninger

Hvis en konstateret våbenfejl ikke kan afhjælpes, kan skytten tilstås at fortsætte skydningen med erstatningsvåben. Skytten må skyde en ny prøveserie i dette tilfælde. Hvis ovennævnte medfører forsinkelse i skydningen (bl.a. hvis skytten kræver prøveserie), kan skydelederen beordre en anden tid og standplads for skyttens resterende serier.

6.1. Omskydning ved Gyldig funktionsfejl

a. Funktionsfejl i gældende serier. Der kan tillades skytten 1 omskydning i hver omgang for klasseprogrammerne Standard-, Fin- og Grovpistol. Efter at omgangen er (se punkt 11 sidst i dette kapitel) skudt færdig, gennemføres omskydningen som én serie for alle skytter, der skal skyde om.

b. »Gyldig« funktionsfejl i gældende serier, 25m præcisionsskydning på STD-, FIN- og Grovskydning.

Serien skydes om, og skytten bliver derefter noteret for de 5 dårligste af alle afgivne skud. Se eksempler på omskydning i punkt 6.2.

c. »Gyldig« funktionsfejl i gældende serier Duel.

Serien skydes ikke om. Skytten beordres til at lade med det antal skud, der mangler i serien, og skyde disse/dette. Træfningen noteres på normal vis.

6.2. Eksempler ved omskydning

a. Ved »gyldig« funktionsfejl

Det angivne antal skud noteres, og serien skydes om, f.eks. således:

Skytten har afgivet 3 skud, men får en klikker i 4. skud.

Banekommandøren noterer, at skytten har afgivet 3 skud, og han giver herefter skytten ordre til at genlade med 5 nye patroner i magasinet.

Herefter kommanderes:

»Gør klar til omskydning på bane X!«

»Lad!«

»Er skytten klar?«, osv.

Ved den efterfølgende markering skal der i den skive, hvor om skydning har fundet sted, nu være 3+5 skud, dvs. 8 skud. Ud af de 8 skud er det de 5 dårligste skud, der er gældende. Hvis der kun er 7 skud i skiven, har skytten en forbier, der i så fald skal tælles med blandt de 5 gældende skud.

b. Ved »ikke-gyldig« funktionsfejl

Der tildeles ingen omskydning, den opnåede pointsum er gældende for serien.

7. Skud i utide

Skud afgivet forinden seriens begyndelse regnes ikke som gældende skud.

Skud afgivet efter seriens ophør regnes som forbiskud.

Serien regnes påbegyndt på kommandoen: »Skyd«, eller når skiverne svinger bort. Serien regnes for ophørt på kommandoen: »Hold .. inde«, eller når skiverne svinges bort. Ved skud afgivet mellem kommandoen: »Lad« og seriens begyndelse fradrages dog 2 point i seriens resultat. Opstår der ved skydning mod stationær skive tvivl om hvilket/hvilke skud, der blev afgivet efter seriens ophør, tages fra den bedste ende.

Alle skud afgivet under seriens skydetid regnes som gældende skud.

8. Skud i forkert skive

a. En skytte, der skyder i forkert skive, vil få det/disse skud noteret som forbiskud. Skytten må ikke skyde skuddet/skuddene om.

b. Den skytte, der har for mange skud i sin skive, skal tilskrives det/de bedste skud i skiven, hvis det ikke klart kan afgøres som f.eks. ved brug af bagskiver hvilke skud, der tilhører den pågældende skytte. Med mindre at det er tydeligt at det er en mindre kaliber der er skudt med.

9. Skivebedømmelse

Ved bedømmelse af skiver på 15 og 25 meter anvendes indadtælling. Dersom måleplades ring berører/tangerer nogen del

af en ring til et felts højere værdi, er det den højere værdi, der skal noteres. Ved anvendelse af elektronisk markeringsanlæg eller automatisk skivebedømmelsesmaskine anvendes ikke måleplade.

Måleplade skal anvendes ved tvivlstilfælde, Målepladen holdes helt imod skiven ved bedømmelse af skuddet. Måleplade skal anvendes både til skivebedømmelse og måling af lange skud.

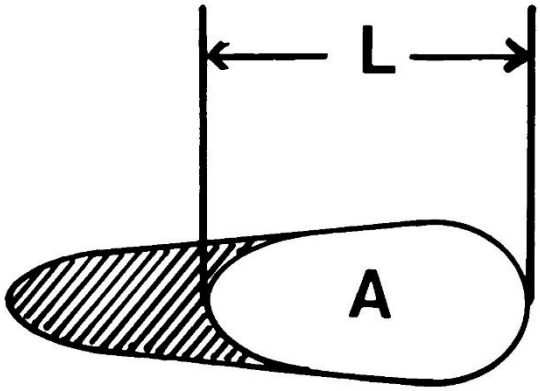

Valg af målepladen er for at sikre en ensartet bedømmelse samt at denne dækker alle DGI, godkendte kalibre.

Ved måling af »lange« skud på svingbare skiver, måles kun hullet i skivematerialet, se skitse. Har hullet en længde på mere end 7 mm for kal. .22, 11 mm for kal. .32 - 38, 13 mm for kal. .40, .44, og .45, noteres skuddet som et forbiskud.

På skitsen er A hullet, hvor projektilet har gennembrudt skivematerialet. L er hullets længde. Det skraverede område er projektilets afskrab på skiven uden at gennembryde materialet.

Hvis skudhullet, der skal måles, sidder tæt ved et andet skudhul eller plaster, anvendes godkendt måleplade.

Ved alle konkurrenceskydninger og skydninger til mærke og klasseinddeling foretages bedømmelse af skiver af banekommandøren eller skivedommeren. Ved tvivl assisterer to personer.

10. Indrangering ved pointlighed

a. 15m skydninger
Ved 15m klasseskydning, hvor indrangering skal foretages, skal skiverne nummereres med fortløbende numre.

Ved både hold- og individuelle konkurrencer bestemmes rækkefølgen efter følgende retningslinjer:

Højeste sammenlagte pointsum i sidste 10-skudsserie, næstsidste 10-skudsserie
Flest 10'ere, 9'ere, 8'ere osv.
Den skytte, der har det dårligst placerede skud på sidste skive, rangerer lavest.

b. Hoved og mesterskabsskydninger
For en skydning der indeholder hoved- og mesterskabsskydning gælder, at hvis den sammenlagte pointsum for begge skydninger er ens, er vinderen den, der har højeste pointsum i mesterskabsskydningen. Derefter normal indrangering, begyndende med mesterskabsskydningen. Hvis skytter ikke kan indrangeres efter de i dette afsnit beskrevne retningslinjer, skal de indrangeres med samme placering.

c. 25m-skydninger
Ved hold- og individuelle konkurrencer bestemmes rækkefølgen ved pointlighed efter følgende retningslinjer.

- højeste sammenlagte pointsum i de to sidste 10-sekundersserier/2 sidste duelserier,
- derefter arbejdes fremefter med 10 skud ad gangen, indtil forskel opstår,
- højeste antal 10'ere, 9'ere, 8'ere osv. i hele skydningen,

- hvis forskel herefter ikke er opstået, får skytterne samme placering.

11. Omgange

Ved omgange forstås alle:

Gældende 150 sekunders serier tilsammen,

Gældende 20 sekunders serier tilsammen,

Gældende 10 sekunders serier tilsammen,

Gældende duel serier tilsammen,

Gældende serier i klasseskydning 15m.

12. Håndstøttepude

Håndstøttepuden er lavet af skumgummi, og skal overholde målene i henhold til tegningen på næste side.

Alle mål er i mm og tolerancen +/- 15 mm

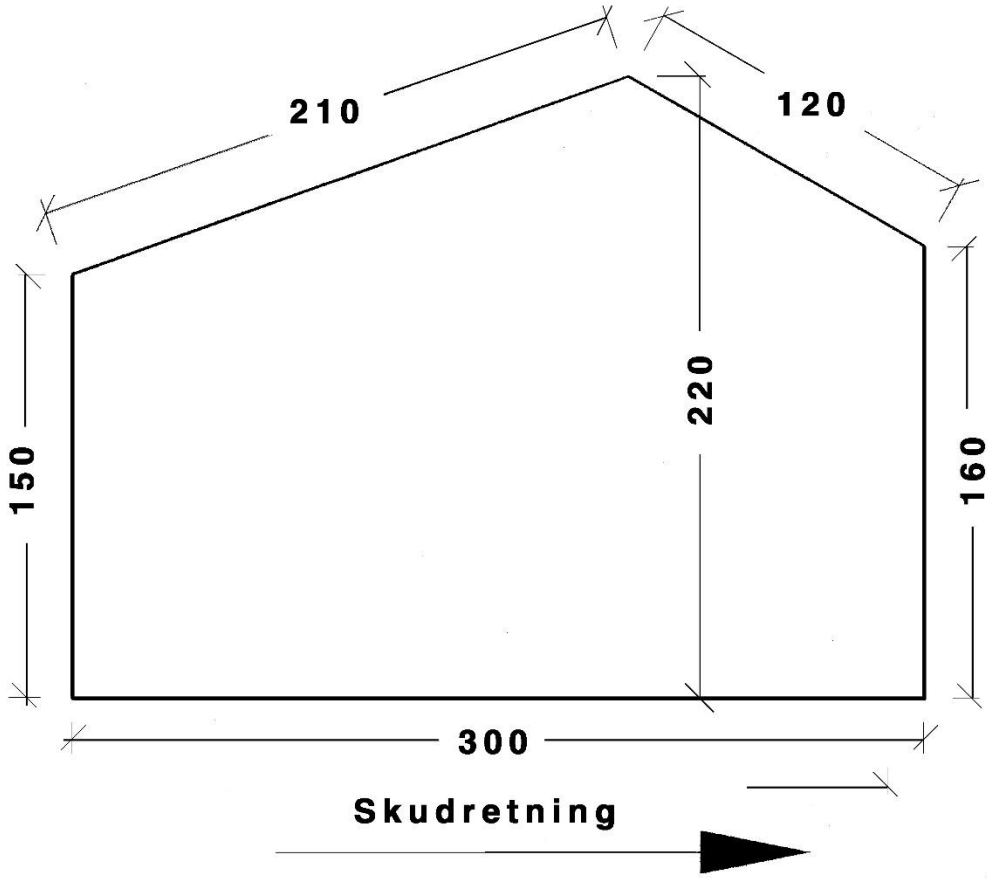

Kap. 6 Konkurrencebestemmelser terræn- og sekundskydning riffel

Nedenstående er beslutningsgruppe I (Aktivitetsmøde)

A. TERRÆN

1. Våben

Kun de af DGI Skydning godkendte våben må anvendes, se kapitel 4.

2. Ammunition

Jvf. bestemmelserne for baneskydning, se kapitel 4.

3. Skydestillinger

a. Liggende (alle).

b. Knælende (Stillingsskytter).

c. Knælende eller siddende (kikkertklasse).

4. Skiver

Jvf. Kapitel 10.

5. Påklædning

Jvf. Bestemmelserne for baneskydning, se kapitel 4.

Nedenstående er beslutningsgruppe II (Skydeledelsen)

1. Almindelige bestemmelser

Umiddelbart forinden starten af en terrænskydning vil der af starteren blive givet instruks for skydningens gennemførelse.

Efter en terrænskydning bekendtgøres afstande på de enkelte stationer, Magasiner/ladeskinner må føres opladte i bagagen. Mellem stationerne må der ikke være magasin isat riflen.

2. Bemærkninger til skydestillinger

Skydestillingerne er de reglementerede jvf. baneskydning, kapitel 4, idet det dog er tilladt i de enkelte skydestillinger at udnytte de naturlige fordele, terrænet kan give skytten, dog gælder 30 grader reglen ikke i terrænskydning. Det er imidlertid ikke tilladt skytten at ændre terrænet for derved at skaffe sig fordele.

For BK-skytter må der anvendes riffelstøtte jf. Kapitel 4.11 eller håndstøttepude jf. kapitel 5.12

Skydestillingen skal, medmindre andet tillades, indtages til højre for standpladsskiltet således, at forreste hånd i liggende og forreste fod i knælende skydestilling er på højde med dette.

Skydestillingen skal fremgå af instruksen for den pågældende station.

Kolben må ikke placeres under jakke, overtøj eller tilsvarende del af klædedragten. En skytte, der kan godtgøre, at en foreskreven skydestilling ikke kan indtages, kan ansøge DGI Skydning om tilladelse til at udføre skydningen i en anden stilling.

3. Bemærkninger til skiver

Skiverne kan opstilles som faste mål, mål i vippearrangementer eller som bevægelige mål.

Opstilles skiverne i grupper, må antallet af skiver i hver gruppe ikke overstige 5. Hvis terræn og baggrund tillader det, hæves den midterste skive i hver gruppe markant. Mellem hver gruppe skal der være tydeligt mellemrum samt et iøjnefaldende adskillemærke, der ikke må kunne forveksles med skiverne.

Antallet af mål på en station skal fremgå af instruksen for den pågældende station.

Ved ventelinjen (stopskiltet) på samtlige stationer skal der være opstillet eksemplarer af de skivetyper, der anvendes på den pågældende station.

4. Antal skud og skydetid

Oplysning herom skal fremgå af instruksen for den pågældende station.

Der kan afgives 6 skud pr. station. Der er fri skudfordeling, se dog bestemmelser for pointberegning, pkt. 13.

Under skydning må genladning ikke finde sted. Det vil sige, at der ikke må tilføres riflen patroner mellem kommandoerne »Klar« og »Hold...inde«. Et magasin, der falder ud under skydningen, regnes ikke som genladning, og må derfor genindsættes.

5. Indskydning

Som mål på en indskydningsstation skal på 200m anvendes en opklæbet C 25. Opklæbningen skal foretages på en plade,

der måler 60 cm i højden og 60 cm i bredden. Indskydes der undtagelsesvis på 100 m, skal anvendes en opklæbet C 20.

6. Funktionsfejl

Funktionsfejl skal afhjælpes inden for skydetiden. Omskydning eller tildeling af ekstra skydetid finder ikke sted, hvad enten fejlen skyldes skytten selv eller våben og/eller ammunition. Opstår en klikker, må der ikke af den grund genlades med en ny patron.

7. Skud i forkert skive

Er at regne som forbiskud for den skytte, der afgiver skud-det/skuddene, men tæller for den skytte, hvis skive træffes under hensyntagen til det maksimale antal træffere.

8. Skudkommandoer og skydningens gennemfø-relse

Ved ankomsten til stopskiltet gør skytterne sig bekendt med instruks for skydningen på den pågældende station.

Stopskiltet må ikke forlades, før stationschefen kalder skyt-terne frem. Når skytterne er på standpladsen, spørges om der er juniorskytter på holdet (juniorskytter har 20 sek. længere skydetid). Herefter kommanderes: »Skytterne på plads«.

Skytterne indtager herefter deres pladser, som er til højre for standpladsskiltene.

Når skytterne er på plads, kommanderer stationschefen: »Med ... patroner, lad riffel og sikre«.

Når alle har ladt og er i klarstilling (med bagkolben i jorden og piben i skudretning) spørger stationschefen: »Er der skytter, der ikke er klar?«.

Hvis ingen svarer, averterer stationschefen: »Jeg melder klar om 12 sekunder fra nu«.

Skytterne må nu indtage skydestillingen med afsikret riffel og sigtet fattet.

Når de 12 sekunder er gået, averteres »Klar« og 3 sekunder efter kommanderes: »Skyd«.

Skydningen ophører ved, at der de sidste 2 sekunder af skydetiden kommanderes: »Hold...inde«, eller der lyder et forud bekendtgjort signal.

Hvis der er juniorskytter på holdet kommanderes der 20 sekunder senere: »Hold...inde«.

Efter skydetidens ophør kommanderes: »Aflad« derefter »Klar til kontrol« (jf. Sikkerhedsbestemmelserne i DGI Skydning).

Efter at våbnet er kontrolleret, averteres: »Kikkert må anvendes!«. Derudover må kikkert ikke anvendes, hverken ved stopskiltet eller mellem stationerne. (Ved kikkert forstås - kikkert uden afstandsmåler). Dog er kikkertklassen undtaget, da der her må anvendes optisk sigte med afstandsmåler, skytten må dog ikke kommunikere med andre skytter om afstande jf. afsnit 15 – Øvrige bestemmelser.

9. Skudkommandoer ved DM

Ved DM gælder, at der gives 2 minutter til klargøring således:

Efter skytterne er kaldt frem til skydelinjen og efter kommandoen: »Med ... patroner, lad riffel«, averteres »Der er 2 minutter til klargøring fra nu«.

Efter de 2 minutter averteres »Jeg melder klar om 12 sekunder fra nu«.

Efter de 12 sekunder averteres »Klar« og 3 sekunder derefter »Skyd«.

10. Skud i utide

For skud, der afgives mellem kommandoerne »Lad« og »Skyd« samt efter skydetidens ophør, fradrages lige så mange træffere, som der er afgivet skud, før og/eller efter skydetiden, på den for skytten mest ufordelagtige måde.

11. For mange skud afgivet

En skytte, der afgiver for mange skud, diskvalificeres.

12. Markering

Ved anvendelse af markører opgives antal træffere enten ved hjælp af markørstok eller over radio eller telefon.

Anvendes markørstok, vises antal træffere, dersom der kun er ét mål opstillet på stationen og der må lades med 6 patroner, fig. 1 herunder. Kan der max. markeres 3 træffere i en skive, benyttes »høj markering« fig. 2 herunder.

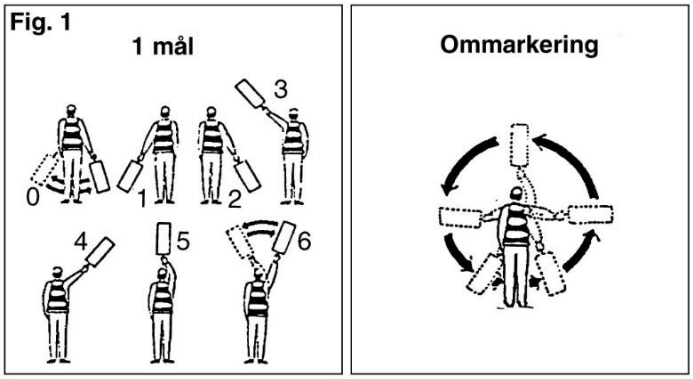

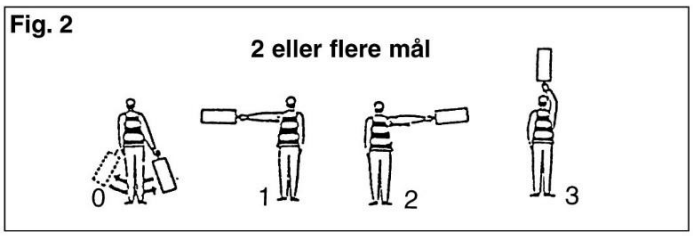

Som træffer tæller et hvert skud, som træffer skivens sorte del, herunder kantskud. Dog regnes opspringere som forbiskud. Til skivekontrol kan anvendes godkendt langdistancedorn med en kravediameter på 8 mm.

En skytte, der ønsker ommarkering, skal straks anmode herom, når markering har fundet sted af skyttens egen skive.

Stationschefen alene afgør imidlertid, om der skal ommarkeres. Hvor afstanden gør det vanskeligt at se markering med sort/hvid markørstok, kan der anvendes en markørplade på ca. 30x90 cm og malet i f.eks. stærk orange farve.

13. Pointberegning

Der gives 1 point pr. træffer, dog max. 3 point pr. skive ved to mål og 2 point pr. skive ved tre mål.

14. Indrangering

Såfremt 2 eller flere skytter har opnået samme antal point indrangeres således:

Flest trufne skiver,

Flest point på ringinddelt skive, hvis en sådan anvendes, og det er bestemt, at ringene tæller, eller flest træffere i inderring, når det er bestemt at inderring anvendes

Højeste pointsum på sidste station, næstsidste osv.,

Flest trufne skiver på sidste station, næstsidste osv.

Det henstilles til arrangører, at anvendelse af ringinddelt skive kun bruges i indrangeringsøjemed. I holdkonkurrencer følges samme principper.

15. Øvrige bestemmelser

Ingen skytte må før eller under sin skydning modtage eller forsøge at få oplysninger om skydningen, ligesom enhver, der har gennemført skydningen, ikke må meddele skytter, der ikke har gennemført skydningen, oplysninger om skydningen. Overtrædelse af disse bestemmelser kan medføre fradrag af point, evt. diskvalifikation. I øvrigt henvises til »Regler for opførsel«, »Straffe« og »protester«, kapitel 11.

Ved de af DGI Skydning tilrettelagte terrænskydninger må der ikke efter at skytterne er kaldt frem til stopskiltet ydes nogen form for hjælp eller vejledning fra tilskuere, ledere eller tilsvarende.

Omskydning kan kun finde sted ved arrangementsmæssige fejl eller uheld.

Stationschefen har den absolutte kommando på stationen og er underlagt skydelederen.

16. Skydninger gældende til terrænskyttenål/rangliste

For at en skydning kan godtages som nåleskydning/ranglisteskydning gælder:

Invitation til skydningen skal sendes til alle landsdelsforeninger mindst 5 uger før afholdelse

Den omfatter mindst 5 stationer.

Der skal skydes på mindst 3 forskellige afstande

Der kun anvendes skiver godkendt af DGI Skydning.

Skyttebogens regler skal ubetinget overholdes.

B. SEKUNDSKYDNING

Sekundskydning er en skydning, hvor det gælder om på kortest mulig tid at træffe 3 mål opstillet på hver sin ukendte afstand.

Nedenstående er beslutningsgruppe I (Aktivitetsmøde)

1. Våben, påklædning og ammunition

Jvf. bestemmelserne for baneskydning, se kapitel 4.

2. Skydestilling

Skydestillingen er fri. Remstøtte må ikke benyttes. Det er tilladt skytten at tage remmen af riflen.

Nedenstående er beslutningsgruppe II (Skydeledelsen)

1. Målarrangement

Der skydes på 3 selvmarkerende skiver opstillet på ukendte afstande mellem 150 og 300 meter. Skivestørrelsen afpasses efter afstanden. Skiverne opstilles således, at vinklen mellem de yderste mål set fra standpladsen er højst 600 Ts.

2. Skydningens gennemførelse

Forinden skydningen instrueres skytten om den rækkefølge, i hvilken målene skal beskydes. På kommando lades derefter med indtil 6 patroner.

Skytten indtager udgangsstillingen, der er stående med kolben placeret på jorden på højde med højre fod (venstrehåndede skytter: Venstre fod). Hælene skal være samlede og knæene strakte. Kroppen skal være oprejst. Våbnet er ladt og sikret, på rifler med mauserlås må sikringen være oprejst.

Når skytten er klar, averterer stationschefen: «Klar«, og 3 sekunder efter kommanderes: «Skyd« eller skydningen startes ved akustisk signal.

På denne kommando indtager skytten sin skydestilling og beskyder skiverne i den bekendtgjorte rækkefølge. Skiveskifte må først ske, når skytten har opnået træfning på den skive, der skydes på.

Melding om træfning sker ved akustiks signal, lampe, eller ved at målet lægger sig ned, eller at stationschefen råber >TRÆF<

Tidtagning kan udføres elektronisk eller ved at 2 tidtagere med hver sit stopur, der skal have 1/100 inddeling, tager tiden fra kommandoen »Skyd« og til sidste skive er truffet. Gældende tid er middeltallet for de to ures tidsangivelse, eller tiden fra det elektroniske registrerede anlæg er gældende.

Efter skydningen aflader skytten selv uden videre sit våben hvis ikke alle patroner er afskudte. Herefter gennemfører stationschefen kontrol af våben (jf. Sikkerhedsbestemmelserne i DGI Skydning).

3. Indrangering

Vinderen er den skytte, der i hver række opnår laveste tid. Dersom 1, 2. og 3. pladsen ikke kan afklares efter konkurrencebestemmelserne, uddeles der yderligere medaljer.

Tillæg A - O-tals tabel riffel

Opnåede antal point på skydningen	9	10	11	12	13	14	15	16	17	18	19	20	21	22	23	24	25	26	27	28	29	30	31	32	33	34	35	36	37	38	39	40	41	42	43	44	45	46	47	48
49	9	10	11	12	13	14	15	16	17	18	19	20	21	22	23	25	26	27	28	29	30	31	32	33	34	35	36	37	38	39	40	41	42	43	44	45	46	47	48	49
48	9	10	11	12	13	14	15	16	17	18	19	20	21	22	23	24	26	27	28	29	30	31	32	33	34	35	36	37	38	39	40	41	42	43	44	45	46	47	48	49
47	10	10	11	12	13	14	15	16	17	18	19	20	21	22	23	24	25	27	28	29	30	31	32	33	34	35	36	37	38	39	40	41	42	43	44	45	46	47	48	49
46	10	11	12	13	14	15	16	17	18	19	20	21	22	23	24	25	26	28	29	30	31	32	33	34	35	36	37	38	39	40	41	42	43	44	45	46	47	48	49	50
45	10	11	12	13	14	15	16	17	18	19	20	21	22	23	24	26	27	29	30	31	32	33	34	35	36	37	38	39	40	41	42	43	44	45	46	47	48	49	50	51
44	10	11	13	14	15	16	17	18	19	20	21	22	23	24	25	26	27	29	30	31	32	33	34	35	36	37	38	39	40	41	42	43	44	45	46	47	48	49	50	51
43	10	12	13	14	15	16	17	18	19	20	21	22	23	24	25	26	28	29	30	31	32	33	34	35	36	37	38	39	40	41	42	43	44	45	46	47	48	49	50	52
42	11	12	13	14	15	16	17	18	19	20	21	22	23	24	25	26	28	29	30	31	32	33	34	35	36	37	38	39	40	41	42	43	44	45	46	47	48	49	50	51
41	11	12	13	14	15	16	17	18	19	20	21	22	23	24	25	26	27	29	30	31	32	33	34	35	36	37	38	39	40	41	42	43	44	45	46	47	48	49	50	51
40	11	13	14	15	16	17	18	19	20	21	22	23	24	25	26	27	28	30	31	32	33	34	35	36	37	38	39	40	41	42	43	44	45	46	47	48	49	50	51	52
39	12	13	14	15	16	17	18	19	20	21	22	23	24	25	26	27	28	30	31	32	33	34	35	36	37	38	39	40	41	42	43	44	45	46	47	48	49	50	51	52
38	12	13	14	15	16	17	18	19	20	21	22	23	24	25	26	27	28	29	30	31	32	33	34	35	36	37	38	39	40	41	42	43	44	45	46	47	48	49	50	51
37	12	14	15	16	17	18	19	20	21	22	23	24	25	26	27	28	29	30	31	32	33	34	35	36	37	38	39	40	41	42	43	44	45	46	47	48	49	50	51	52
36	13	14	15	16	17	18	19	20	21	22	23	24	25	26	27	28	29	30	31	32	33	34	35	36	37	38	39	40	41	42	43	44	45	46	47	48	49	50	51	52
35	13	14	15	16	17	18	19	20	21	22	23	24	25	26	27	28	29	30	31	32	33	34	35	36	37	38	39	40	41	42	43	44	45	46	47	48	49	50	51	52
34	13	15	16	17	18	19	20	21	22	23	24	25	26	27	28	29	30	31	32	33	34	35	36	37	38	39	40	41	42	43	44	45	46	47	48	49	50	51	52	53
33	14	15	16	17	18	19	20	21	22	23	24	25	26	27	28	29	30	31	32	33	34	35	36	37	38	39	40	41	42	43	44	45	46	47	48	49	50	51	52	53
32	14	16	17	18	19	20	21	22	23	24	25	26	27	28	29	30	31	32	33	34	35	36	37	38	39	40	41	42	43	44	45	46	47	48	49	50	51	52	53	54
31	15	16	18	19	20	21	22	23	24	25	26	27	28	29	30	31	32	33	34	35	36	37	38	39	40	41	42	43	44	45	46	47	48	49	50	51	52	53	54	55
30	15	17	18	19	20	21	22	23	24	25	26	27	28	29	30	31	32	33	34	35	36	37	38	39	40	41	42	43	44	45	46	47	48	49	50	51	52	53	54	55
29	16	17	19	20	21	22	23	24	25	26	27	28	29	30	31	32	33	34	35	36	37	38	39	40	41	42	43	44	45	46	47	48	49	50	51	52	53	54	55	56
28	16	18	20	21	22	23	24	25	26	27	28	29	30	31	32	33	34	35	36	37	38	39	40	41	42	43	44	45	46	47	48	49	50	51	52	53	54	55	56	57
27	17	19	20	22	23	24	25	26	27	28	29	30	31	32	33	34	35	36	37	38	39	40	41	42	43	44	45	46	47	48	49	50	51	52	53	54	55	56	57	58
26	17	19	21	23	24	25	26	27	28	29	30	31	32	33	34	35	36	37	38	39	40	41	42	43	44	45	46	47	48	49	50	51	52	53	54	55	56	57	58	59
25	18	20	22	24	25	26	27	28	29	30	31	32	33	34	35	36	37	38	39	40	41	42	43	44	45	46	47	48	49	50	51	52	53	54	55	56	57	58	59	60
24	19	21	23	25	26	27	28	29	30	31	32	33	34	35	36	37	38	39	40	41	42	43	44	45	46	47	48	49	50	51	52	53	54	55	56	57	58	59	60	61
23	20	22	24	26	27	28	29	30	31	32	33	34	35	36	37	38	39	40	41	42	43	44	45	46	47	48	49	50	51	52	53	54	55	56	57	58	59	60	61	62
22	20	23	25	27	28	29	30	31	32	33	34	35	36	37	38	39	40	41	42	43	44	45	46	47	48	49	50	51	52	53	54	55	56	57	58	59	60	61	62	63
21	21	24	26	28	29	30	31	32	33	34	35	36	37	38	39	40	41	42	43	44	45	46	47	48	49	50	51	52	53	54	55	56	57	58	59	60	61	62	63	64
20	23	25	28	30	31	32	33	34	35	36	37	38	39	40	41	42	43	44	45	46	47	48	49	50	51	52	53	54	55	56	57	58	59	60	61	62	63	64	65	66
19	24	26	29	32	34	35	36	37	38	39	40	41	42	43	44	45	46	47	48	49	50	51	52	53	54	55	56	57	58	59	60	61	62	63	64	65	66	67	68	69
18	25	28	31	33	36	37	38	39	40	41	42	43	44	45	46	47	48	49	50	51	52	53	54	55	56	57	58	59	60	61	62	63	64	65	66	67	68	69	70	71
17	26	29	32	35	38	39	41	42	43	44	45	46	47	48	49	50	51	52	53	54	55	56	57	58	59	60	61	62	63	64	65	66	67	68	69	70	71	72	73	74
16	28	31	34	37	41	44	47	50	53	56	59	62	65	68	70	72	75	78	81	84	87	89	92	95	88	90	93													

5% skyttens resultat

Kap. 7 Konkurrencebestemmelser terrænskydning riffel kal. .22

Nedenstående er beslutningsgruppe I (Aktivitetsmøde)

A. TERRÆN - RIFFEL KAL. .22

1. Våben

Kun de af DGI Skydning godkendte våben må anvendes, se kapitel 4.

2. Ammunition

Jvf. bestemmelserne for baneskydning, se kapitel 4.

3. Skydestillinger

a. Liggende med anlæg

b. Liggende uden anlæg

c. Knælende.

d. Stående med anlæg

e. Stående med albuestøtte

4. Skiver

Jvf. Kapitel 10.

5. Påklædning

Jvf. Bestemmelserne for baneskydning, se kapitel 4.

Nedenstående er beslutningsgruppe II (Skydeledelsen)

1. Almindelige bestemmelser

Umiddelbart forinden starten af en terrænskydning vil der af starteren blive givet instruks for skydningens gennemførelse.

Stationschefen har den absolutte kommando på stationen og er underlagt skydelederen.

Efter en terrænskydning bekendtgøres afstande på de enkelte stationer, magasiner/ladeskinner må føres opladte i bagagen. Mellem stationerne må der ikke være magasin isat riffel. Sikkerhedspløk skal være isat mellem stationerne.

2. Bemærkninger til våben

Skytten må under skydningen kun anvende ét og samme våben. Kun i tilfælde af våbendefekt, kan banekommandør/skydelederen tillade, at en skytte fortsætter skydningen med et andet våben. Se nærmere under nærværende afsnits pkt. 9

3. Bemærkninger til skydestillinger

Skydestillingerne er de reglementerede jvf. baneskydning, kapitel 4, idet det dog er tilladt i de enkelte skydestillinger at udnytte de naturlige fordele, terrænet kan give skytten, dog gælder 30 grader-reglen ikke i terrænskydning. Det er imidlertid ikke tilladt skytten at ændre terrænet for derved at skaffe sig fordele.

Skydestillingen skal, medmindre andet tillades, indtages til højre for standpladsskiltet således, at forreste hånd i liggende og forreste fod i knælende skydestilling er på højde med dette.

Skydestillingen skal fremgå af instruksen for den pågældende station.

Kolben må ikke placeres under jakke, overtøj eller tilsvarende del af klædedragten. En skytte, der ved lægeattest kan godtgøre, at en foreskreven skydestilling ikke kan indtages, kan ansøge DGI Skydning om tilladelse til at udføre skydningen i en anden stilling.

4. Bemærkninger til skiver

Skiverne kan opstilles som faste mål eller mål i vippearrangementer. Skiverne skal være forsynet med en minimum 15 mm bred neutral kant til afklaring af kantskud. Ved faldmål/elektronisk målmateriel fraviges reglen om tolkekant. Målene må ikke bruges som adgangsmål.

Hvor der i skemaet under ringinddeling er en * betyder dette, at ringinddeling kan forekomme.

Opstilles skiverne i grupper, må antallet af skiver i hver gruppe ikke overstige 5. Hvis terræn og baggrund tillader det, hæves den midterste skive i hver gruppe markant. Mellem hver gruppe skal der være tydeligt mellemrum samt et iøjnefaldende adskillemærke, der ikke må kunne forveksles med skiverne.

Antallet af mål på en station skal fremgå af instruksen for den pågældende station.

Ved ventelinjen (stopskiltet) på samtlige stationer skal der være vist eksemplarer af de skivetyper, der anvendes på den pågældende station.

5. Hjælp til skytter

Der kan til terrænskydning kal 22 inden for skydetiden ydes hjælp til justering af sigtemidler til klassegruppen Børn.

Hjælpen til skytterne skal foregå på en sådan måde, at det ikke er til gene for de øvrige skytter.

6. Antal skud og skydetid

Oplysning herom skal fremgå af instruksen for den pågældende station.

Der kan afgives 6 skud pr. station. Der er fri skudfordeling

Det anbefales, at skydetiden er i intervallet 50 sek. – 1 minut og 30 sekunder. Børne og juniorskytter skal have 20 sek. længere skydetid end øvrige klassegrupper pr. station.

7. Indskydning

Som mål på en indskydningsstation skal på 50 meter anvendes en opklæbet C 30. Opklæbningen skal foretages på en plade, der måler mindst 15 cm i højden og mindst 15 cm i bredden. Indskydes der undtagelsesvis på afstande under 30 meter, skal anvendes en opklæbet C 15 og afstanden skal oplyses.

8. Skudkommandoer og skydningens gennemførelse

Ved ankomsten til stopskiltet gør skytterne sig bekendt med instruks for skydningen på den pågældende station.

Stopskiltet må ikke forlades, før stationschefen kalder skytterne frem.

Når skytterne er på standpladsen, spørges om der er børne- eller juniorskytter på holdet. Herefter kommanderes: »Skytterne på plads«.

Skytterne indtager herefter deres pladser, som er til højre for standpladsskiltene.

Når skytterne er på plads i klarstilling (kolben i jorden/ i hofte eller på bordet afhængig af skydestilling), kommanderer stationschefen: »Med 1 patron, lad riffel«.

Når alle har ladt, og igen er i klarstilling spørger stationschefen: »Er der skytter, der ikke er klar?«.

Hvis ingen svarer, averterer stationschefen: »Jeg melder klar om 12 sekunder fra nu«.

Skytterne må nu indtage skydestillingen.

Når de 12 sekunder er gået, averteres »Klar« og 3 sekunder efter kommanderes: »Skyd«.

Skydningen ophører ved, at der de sidste 2 sekunder af skydetiden kommanderes: »Hold..inde«, eller der lyder et forud bekendtgjort signal.

Hvis der er børne- eller juniorskytter på holdet, kommanderes der 20 sekunder senere: »Hold... inde«.

Efter skydetidens ophør kommanderes: »Aflad« derefter »Klar til kontrol« (jf. Sikkerhedsbestemmelserne i DGI Skydning).

Efter at våbnet er kontrolleret, averteres: »Kikkert må anvendes!«. Derudover må kikkert ikke anvendes, hverken ved stopskiltet eller mellem stationerne. (Ved kikkert forstås - kikkert uden afstandsmåler)

9. Funktionsfejl

Funktionsfejl skal afhjælpes inden for skydetiden. Omskydning eller tildeling af ekstra skydetid finder ikke sted, hvad enten fejlen skyldes skytten selv eller våben og/eller ammunition. Opstår en klikker, må der ikke af den grund genlades med en ny patron.

10. Skud i forkert skive

Er at regne som forbiskud for den skytte, der afgiver skuddet/skuddene, men tæller for den skytte, hvis skive træffes under hensyntagen til det maksimale antal træffere

11. Skud i utide

For skud, der afgives mellem kommandoerne »Lad« og »Skyd« samt efter skydetidens ophør, fradrages lige så mange træffere, som der er afgivet skud, før og/eller efter skydetiden, på den for skytten mest ufordelagtige måde.

12. For mange skud afgivet

En skytte, der lader med, eller afgiver flere skud end tilladt, diskvalificeres.

13. Fejl ved målarrangement

Opstår der fejl ved målarrangement, kan stationschefen bestemme, at skydningen skydes om.

14. Markering

Stationschefen forestår registreringen af antal træffere. Markering kan foretages af markører, der på stationschefens

kommando går frem til én eller flere skiveopstillinger. Markøren markerer enten ved lyd eller ved markørstok, (se kapitel 6 pkt. 12). Hvis markører ikke anvendes, foregår markeringen efter stationschefens kommando. Skytterne går frem til skiverne, standser op ca. 2 m foran skiverne, forbliver der indtil stationschefen har optalt og noteret antal træffere, hvorefter skytterne kridter og plastrer hullerne.

Før skiveopstillingen forlades, kontrollerer stations-chef/markøren, at alle skiver er korrekt plastret.

Som træffer tæller et hvert skud, som træffer skivens sorte del, herunder kantskud. Dog regnes opspringere som forbiskud. Til skivekontrol anvendes godkendt måledorn kaliber .22

15. Pointberegning

Der gives 1 point pr. træffer og 1 point pr. truffen skive. Eks.: En skytte, der opnår 25 træffere i 12 skiver, får i alt 37 point.

16. Indrangering

Hvis 2 eller flere skytter har opnået samme antal point indrangeres således:

Flest trufne skiver,

Flest point på ringinddelt skive, hvis en sådan anvendes, og det er bestemt, at ringene tæller, eller flest træffere i inderring, når det er bestemt at inderring anvendes,

Højeste pointsum på sidste station, næstsidste osv.,

Flest trufne skiver på sidste station, næstsidste osv.

Det henstilles til arrangører, at anvendelse af ringinddelt skive kun bruges i indrangeringsøjemed. I holdkonkurrencer følges samme principper.

17. Øvrige bestemmelser

Ingen skytte må før eller under sin skydning modtage eller forsøge at få oplysninger om skydningen, ligesom enhver, der har gennemført skydningen, ikke må meddele skytter, der ikke har gennemført skydningen, oplysninger om skydningen. Overtrædelse af disse bestemmelser kan medføre fradrag af point, evt. diskvalifikation. I øvrigt henvises til »Regler for opførsel«, »Straffe« og »protester«, kapitel 11.

Kap. 8 Konkurrencebestemmelser terræn-, sekundskydning pistol

A. TERRÆNSKYDNING

Nedenstående er beslutningsgruppe I (Aktivitetsmøde)

1. Våben

Pistol eller revolver skal overholde de i kapitel 5 anførte mål og bestemmelser.

2. Ammunition

For pistol eller revolver gælder bestemmelserne for baneskydning, se kapitel 5.

3. Skydestillinger

a. Stående skydestilling

b. Høj knælende.

c. Lav knælende.

d. Siddende.

e. Liggende med to-håndsfatning.

4. Skiver

Jvf. kapitel 10.

5. Påklædning

Påklædningen er fri.

Nedenstående er beslutningsgruppe II (Skydeledelsen)

1. Bemærkninger til skydestillinger

a. Almindelige bestemmelser

Skydestillingen skal fremgå af instruksen for den pågældende station, se tillæg B.

Fri skydestilling må ikke forekomme.

Skydning med »dårligste hånd« er ikke tilladt.

I ingen skydestilling må nogen del af skytten være fremme foran våbnets munding.

b. Beskrivelse af stillingerne

I stående skydestilling vælger skytten selv énhåndsfatning eller tohåndsfatning, dvs. arrangøren kan ikke fratage skytten denne valgmulighed.

Vælger skytten énhåndsfatning, skal våbnet under skydningen holdes og affyres med én og samme hånd.

Vælger skytten to-håndsfatning, må skytten anvende den frie hånd som støtte for våben, hånd eller arm.

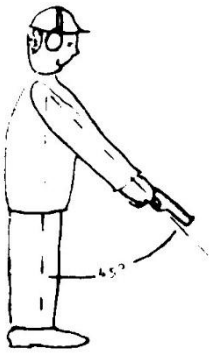

I stående klarstilling sænkes hånden med våbnet forhold til lodret på ikke over 45 grader.

I høj knælende skydestilling vælger skytten selv at benytte ét eller begge knæ. Skytten vælger selv én-håndsfatning eller med tohåndsfatning.

I høj knælende skydestilling må skyttens fod/fødder ikke berøre sædet. Benyttes stillingen med begge knæ på jorden, skal begge lår være tilnærmelsesvis lodrette, jf. stopskilt se tillæg B.

I lav knælende skydestilling vælger skytten selv at benytte ét eller begge knæ. Skytten vælger selv én-håndsfatning eller med to-håndsfatning. Skytten skal i denne stilling berøre (sidde på) fod/begge fødder.

I lav knælende på ét knæ kan skytten desuden vælge at støtte albuen på knæet.

Siddende skydestilling må kun anvendes, hvis der er en bænk, stol, jordvold eller anden forhøjning, som muliggør en sikkerhedsmæssig stabil siddende stilling. Fødderne skal berøre jorden. Skytten vælger selv én-håndsfatning eller med to-håndsfatning.

I knælende og siddende klarstilling skal våbnets munding pege i jorden 1-2 m foran skytten. Håndfatningen er som anført under stående skydestilling.

I liggende skydestilling skal benene pege bagud. Kroppens forside skal helt eller delvis berøre underlaget. Skydning liggende på ryggen er forbudt. Stillingen bør kun anvendes én gang pr. konkurrence. Klarstillingen er skydestillingen.

2. Bemærkninger til skiver

a. Skiver, se kapitel 10.

b. Målarrangement

Skiverne kan opstilles på kant, spids eller skråtstilles som faste mål eller under alle tænkelige former for bevægelighed, blot sikkerheden overholdes.

Hvis der opstilles mere end 5 skiver, skal adskillemærke anvendes. Adskillemærker skal være af en sådan art, at de ikke kan forveksles med de opstillede skiver, og de skal placeres med ens antal skiver på hver side, hvis det er muligt.

c. Visning af skiver

Et eksemplar af hver skive, der anvendes på den pågældende station, skal være opstillet ved stopskiltet. Efter arrangørens bestemmelse, kan målarrangementet vises for patruljen før skydningens gennemførelse.

3. Hjælp og hjælpemidler

a. Bemærkninger til påklædning
Påklædningen er fri.

Udrustning og materiel, der ikke er nødvendig for skydningens gennemførelse, skal efterlades på klarlinjen.

Mellem stationerne skal magasinet være udtaget af pistolen, og der må ikke være patron i tromlen på revolvere.

b. Almindelige bestemmelser og instruks
Formålet med pistolterrænskydning er, fra forskellige skydestillinger og på begrænset tid, at beskyde faste mål, opdukkende/forsvindende mål og bevægelige mål på ukendte afstande.

Forinden starten af en terrænskydning vil der af starteren blive givet instruks for skydningens gennemførelse.

Ved hver station vil der på stopskiltet være opsat en skriftlig instruks for skydningen på den pågældende station, se tillæg B.

c. Øvrige bestemmelser
Ingen skytte må, før skydningen er gennemført, modtage eller forsøge at få oplysninger om skydningen, ligesom enhver, der har gennemført skydningen, ikke må meddele skytter, der ikke har gennemført skydningen, oplysninger om skydningen. Overtrædelse af disse bestemmelser kan medføre fradrag af point, evt. diskvalifikation.

I øvrigt henvises til »Regler for opførsel«, »Protester« og »Straffe«, kapitel 11.
Der må ikke - efter at skytterne er kaldt frem fra stopskiltet, ydes nogen form for hjælp eller vejledning fra tilskuere, ledere eller lignende. Paraskytter (kørestolsbrugere) er undtaget.
Vedr. urutinerede skytter: se Sikkerhedsbestemmelser for skydning under DGI Skydning.
Brug af kikkert er tilladt, uden afstandsmålere.
Stationschefen har den absolutte kommando og er underlagt skydelederen.

d. Hjælpemidler til paraskytter (kørestolsbrugere)
Skydestol (kørestol eller anden stol) som sikre skytten under skydning.
Rygstøtte er tilladt. I stillingsklassen ca. 1/3 af ryggen.
Eget bord enten fritstående eller påmonteret skydestil er tilladt.
Stropper er tilladt i det tilfælde, det skal bruges for at sikre skytten til skydestolen.

4. Bemærkninger til våben

Hylsterfanger er tilladt under forudsætning af, at den er fremvist og godkendt af stævnets ledelse.

5. Patruljens størrelse

Indtil 6 skytter. Hvis sikkerheden og terrænet tillader det, kan antallet af skytter sættes op til max. 10. Er der mere end 6 skytter i patruljer, kræves der udover stationschefen, mindst én medhjælper pr. station.

6. Antal mål og skydetid

Oplysning herom skal fremgå af instruksen for den pågældende station. Under skydning må genladning ikke finde sted.

7. Skudfordeling

Der er fri skudfordeling.

8. Indskydning

Indskydning foretages umiddelbart inden gældende skydning. Der afgives indtil 5 skud. Indskydning foretages på en C 25-skive. Afstand 25 meter. Skiven skal være opklæbet på en min. 35 x 35 cm hvid/lys baggrund.

9. Funktionsfejl terræn

a. Hvis et skud ikke affyres på grund af fejl ved våben eller ammunition, skal skytten sænke våbnet i skudretningen og hæve den frie hånd som tegn til stationschefen.

   Når skydningen er afsluttet, henvender stationschefen sig til skytten og afklarer med skytten hvilken våbentype der er tale om, derefter tager stationschefen våbenet, og

- Hvis det er en pistol - forsøger han at affyre våbnet én gang med mundingen i skudretningen (ikke mod skiverne). Affyres våbnet ikke, kontrolleres det, hvis det er forsynet med sikring, at det er afsikret. Herefter kontrolleres det, at magasinet er rigtigt sat i. Magasinet tages

ud, og det kontrolleres, at det højst indeholder 4 patroner.

- Hvis det er en revolver, affyres våbnet ikke; men det sikres, at hanen er lagt (dvs. i forreste stilling), og det kontrolleres, at en patron har tydeligt mærke efter anslag.
- Hvis en skytte med en dobbelt action pistol får en funktionsfejl, kontroller stationschefen om kammeret er lukket og om hammeren er faldet. Herefter efterses om magasinet er korrekt isat og efterfølgende åbnes våbenet og det efterses om der er patron i kammeret og det kontrolleres at en patron har tydelige mærke efter anslag.

Er disse ting i orden, gives skytten tilladelse til omskydning.

Såfremt en single action pistol affyres, eller en revolvers/dobbelt action pistols patroner intet tydeligt anslagsmærke har, kan der ikke gives tilladelse til omskydning og de opnåede træffere noteres som gældende.

b. Som gyldig funktionsfejl anerkendes
- Projektilet har ikke forladt løbet,
- Mekanismen er udløst,
- Der er uaffyret patron i kammeret med tydeligt anslag af slagstiften,
- Hylstret ikke kastet ud,
- Patron, hylster eller andet har hindret mekanismen i at fungere,
- Slagstiften er faldet af eller beskadiget,
- Andre dele af våbnet er beskadiget således, at korrekt funktion hindres (f.eks. forårsager automatisk affyring)

c. Som »ikke-gyldig« funktionsfejl betragtes når
- Skytten har rørt bundstykket eller sikringen, eller våbnet er blevet berørt af anden person, inden det er blevet undersøgt af banekommandøren,

- Våbnet er ikke blevet afsikret forinden skydning,
- Skytten har ikke ladt sit våben forinden skydning,
- Skytten har ladt med mindre end 5 patroner,
- Skytten har ikke sluppet aftrækkeren helt efter affyring af foregående skud,
- Våbnet er ladt med forkert ammunition,
- Magasinet er forkert isat eller falder af under skydningen,
- Enhver årsag som skytten med rimelighed burde have kontrolleret forinden skydningens påbegyndelse

d. Andre bemærkninger
Hvis en konstateret våbenfejl ikke kan afhjælpes, kan skytten tilstås at fortsætte skydningen med erstatningsvåben. Skytten må skyde en ny prøveserie i dette tilfælde. Hvis ovennævnte medfører forsinkelse i skydningen (bl.a. hvis skytten kræver prøveserie), kan skydelederen beordre en anden tid og standplads for skyttens resterende serier.

9.1. Omskydning ved gyldig funktionsfejl

Skyttens skive kridtes og plastres.

Der kommanderes omskydning med 5 patroner.

Efter omskydning foretages samlet markering for hele patruljen.

Stationschefen noterer på resultatkortet, at omskydning har fundet sted, og kvitterer herfor.

En skytte kan kun gives én omskydning pr. gennemgang. Gennemgangen omfatter gældende stationer. Omskydning om placeringer regnes som en gennemgang.

10. Fejl ved målarrangement

Opstår der fejl ved målarrangement, kan stationschefen bestemme, at skydningen skydes om.

11. Skud i forkert skive

Skud i forkert skive er at regne som forbiskud for den skytte, der afgiver skuddet/skuddene, men tæller for den skytte, hvis skive træffes under hensyn til det maksimale antal træffere. Anvendes ringskive, tæller bedste skud. Med mindre at det er tydeligt at det er en mindre kaliber der er skudt med.

12. Skudkommandoer og skydningens gennemførelse

Ved ankomsten til stopskiltet gør skytterne sig bekendt med instruks for skydningen på den pågældende station. Instruksen beskriver skydningens gennemførelse. I bemærkningsrubrikken (se tillæg B) anføres:

Tidsangivelse for opdukkende/forsvindende mål

Evt. pointtildeling på ringdelt skive

Stopskiltet må ikke forlades, før stationschefen kalder skytterne frem til klarlinjen.

Når skytterne er fremme, kommanderes: »Anlæg høreværn og Gør klar til skydningen «.

På denne kommando fatter skytten våben, fyldt magasin, eller patroner eventuelt ved hjælp af speedloader og/eller moonclips til revolver og høreværn. Der må højst fyldes med 5 patroner ad gangen. Stationschefen kommanderer herefter: »Skytterne på plads«, hvorefter skytterne indtager deres pladser umiddelbart til højre for standpladsskiltene.

Når skytterne er på plads, kommanderes: »Lad«, hvorefter skytterne lader deres våben og indtager den til skydestillingen hørende klarstilling.

Revolverskytter må tidligst på kommandoen »Lad« sætte patroner i tromlen.

Når alle har ladt, spørges: »Er der skytter, der ikke er klar?«.

Hvis ingen svarer, averterer stationschefen: »Jeg melder klar om 12 sekunder fra nu«.

Skytterne må herunder afprøve skydestillingen.

Når de 12 sekunder er gået, averteres »Klar«. På denne kommando indtager skytten klarstillingen, og 3 sekunder efter kommanderes: »Skyd«. På denne kommando indtager skytterne skydestillingen og beskyder deres mål.

Skydningen ophører ved, at der de sidste 2 sekunder af skydetiden kommanderes: »Hold...inde«, eller der lyder et forud bekendtgjort signal. Skytten skal forblive i den til skydestillingen hørende klarstilling indtil stationschefen kommanderer: »Aflad« derefter »Klar til kontrol« (jf. Sikkerhedsbestemmelserne i DGI Skydning).

13. Skud i utide

For skud, der afgives mellem kommandoerne »Lad« og »Skyd« samt efter skydetidens ophør, fradrages lige så mange træffere, som der er afgivet skud, før og/eller efter skydetiden, på den for skytten mest ufordelagtige måde.

14. For mange skud afgivet

En skytte, der lader med, eller afgiver flere skud end tilladt, diskvalificeres.

15. Markering

Markering kan foretages af markører, der på stationschefens kommando går frem til én eller flere skiveopstillinger. Markøren noterer antal træffere, kridter og plastrer og overbringer resultatet til stationschefen. Hvis markører ikke anvendes, foregår markeringen efter stationschefens kommando. Skytterne går frem til skiverne, standser op ca. 2 m foran skiverne, forbliver der indtil stationschefen har optalt og noteret antal træffere, hvorefter skytterne kridter og plastrer hullerne.

Før skiveopstillingen forlades, kontrollerer stationschef/markøren, at alle skiver er korrekt plastret.

Som træffer tæller et hvert skud, som træffer skivens farvede del, herunder kantskud. Dog regnes opspringere som forbiskud. Til tolkning af kantskud benyttes en måleplade kaliber .22, .32, .38, .40 eller .45.

16. Pointberegning

Der gives 1 point pr. træffer og 1 point pr. truffen skive. Eks.: En skytte, der opnår 25 træffere i 12 skiver, får i alt 37 point.

17. Indrangering

Hvis 2 eller flere skytter har opnået samme antal point indrangeres således:

Flest trufne skiver,

Flest point på ringinddelt skive, hvis en sådan anvendes, og det er bestemt, at ringene tæller.

Højeste pointsum på sidste station, næstsidste osv.,

Flest trufne skiver på sidste station, næstsidste osv.

Det henstilles til arrangører, at anvendelse af ringinddelt skive kun bruges i indrangeringsøjemed. I holdkonkurrencer følges samme principper.

18. Skydninger gældende til terrænskyttenål/rangliste

For at en skydning kan godtages som nåleskydning/rangliste-skydning gælder:

Invitation til skydningen skal sendes til alle landsdelsforeninger mindst 5 uger før afholdelse

Den omfatter mindst 6 stationer.

Der skal skydes på mindst 3 forskellige afstande

Der er mulighed for indskydning, gerne på 25 meter.

Der kun anvendes skiver godkendt af DGI Skydning.

Skyttebogens regler skal ubetinget overholdes.

B. SEKUNDSKYDNING

Nedenstående er beslutningsgruppe I (Aktivitetsmøde)

1. Våben, ammunition og påklædning

Våben og ammunition skal overholde de i kapitel 5 anførte mål og bestemmelser. Påklædning er fri; dog kan der være krav om, at skytter (den aktive skytte samt evt. ventende skytter) bærer briller”

2. Skydestilling

Skydestillingen er stående jfr. kap. 8A pkt. 3.a

Nedenstående er beslutningsgruppe II (Skydeledelsen)

1. Målarrangement

Der skydes på 5 faste eller selvmarkerende skiver, opstillet på ukendte afstande mellem 8-35 meter.

Skivestørrelsen afpasses efter afstanden. Skiverne opstilles således, at vinklen mellem de yderste mål set fra standpladsen er højst 600 Ts.

Der kan være fastlagt regler for den rækkefølge, hvori skytten skal beskyde målene. Hvis de faste eller selvmarkerende måls markeringer er direkte synlige for skytten i skudøjeblikket, kan der fastlægges regler om, at målene skal træffes i en bestemt rækkefølge (skiveskifte må da først ske, når skytten har opnået træfning på den skive, der skydes på). I sidstnævnte tilfælde, og idet der tælles i den fastlagte rækkefølge, tælles mål som trufne indtil første ikke trufne mål nås.

Trufne mål kan markeres på flere måder, fx:

Ved lys- eller lydmarkering

Ved mekanisk låsningsanordning

Ved fremkaldelse af synlig bevægelse af andet mekanisk markeringssystem

Ved kontrol af faste mål

1a. Sekundbanens STOP-skilt

På sekundbanens STOP-skilt præciseres i hvilken rækkefølge, målene skal beskydes og om målene skal træffes i samme rækkefølge. Det præciseres desuden, hvordan markeringer, der regnes for gældende/trufne ser ud. Her tydeliggøres bl.a.,

at fx lave skud eller kantskud ikke regnes for gældende, hvis den valgte, mekaniske markering ikke udløses eller låses fuldstændigt.

Er der krav om, at skytter (den aktive og evt. ventende) skal benytte briller, fremgår dette af STOP-skiltet.

Stationschefen er behjælpelig med, for den samlede patrulje, at besvare uddybende spørgsmål om bestemmelserne.

2. Skydningens gennemførelse

På klarlinjen fatter skytten magasinet, våben og høreværn og afventer at blive kaldt frem til skydelinjen.

Skytten kaldes frem på standpladsen, anlægger høreværn og indtager stående klarstilling. På kommandoen "Lad" " lades med fyldt magasin eller patroner eventuelt ved hjælp af speedloader eller moonclips. Der må højst fyldes med 5 patroner ad gangen.

Når skytten har ladt spørges "Er skytten klar?"

Når skytten er klar, averterer stationschefen: "Klar", og 3 sekunder efter lyder et elektronisk startsignal.

Skytten beskyder målene i overensstemmelse med beskrivelsen på STOP-skiltet. Tiden stoppes, når skytten har afgivet 5 skud.

Stationschefen meddeler straks efter skydningen skytten det noterede antal trufne mål.

Skytten aflader selv uden videre sit våben, tømmer magasin/tromle, hvis ikke alle patroner er afskudte.

Herefter gennemfører stationschefen kontrol af våben (jf. Sikkerhedsbestemmelserne i DGI Skydning). Sikkerhedspløk isættes.

Funktionsfejl skal afhjælpes indenfor skydetiden.

Tidtagning udføres elektronisk fra startsignal til sidst afgivne skud.

Bedste skytte er den med hurtigste skydetid.

Skytter, der ikke træffer alle mål, tillægges 2 sekunder pr. manglende mål.

3. Indrangering

Står to eller flere skytter lige på førstepladsen, foretages der omskydning, indtil tidsforskel er opnået.

Står to hold lige på førstepladsen indrangeres således:

Hold med mindste tidsforskel mellem bedste og dårligste skytte.

Bedste skyttes tid, næstbedste m.v.

Tillæg A

Indbydelse af andre organisationer

I forbindelse med terrænskydninger med de af DGI Skydning godkendte våben kan der i særlige klasser medtages våben såsom Forsvarets (herunder Hjemmeværnets) tjenestevåben og Politiets tjenestevåben.

Dansk Skytte Unions foreninger/skytter, der skyder terrænskydning, indgår i de klasser som våbnet er godkendt til under DGI Skydning.

Hvis terrænskydningen omfatter disse våben, skal de for de pågældende våben gældende sikkerhedsbestemmelser m.h.t. sikkerhedsafstande, sikkerhedsvinkler m.m. være tilgodeset.

Tillæg B – Stop skilt

STOP - PISTOL

STATION

ANTAL MÅL	

SKYDETID			
Kal. .22	GP32	GR	GPA

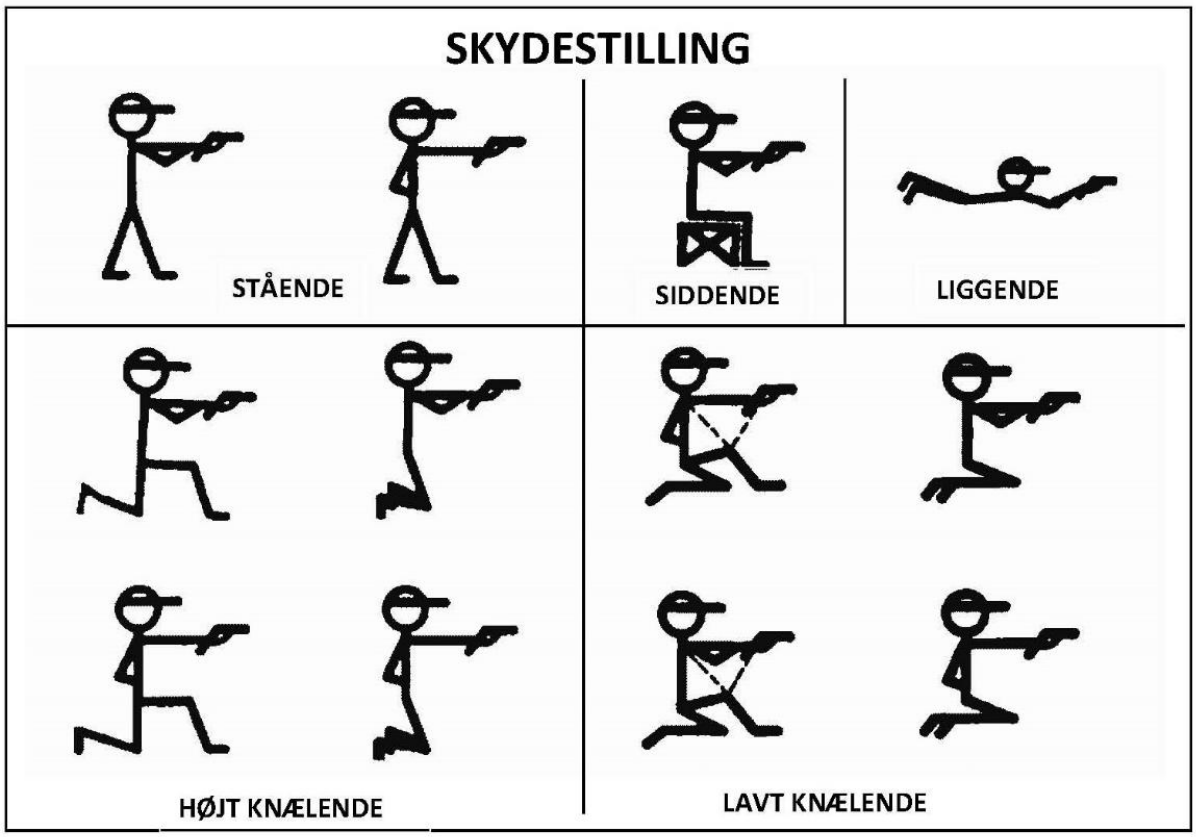

Tillæg C - O-tals tabel pistol

Opnåede antal point på skydningen

	31	32	33	34	35	36	37	38	39	40	41	42	43	44	45	46	47	48	49	50	51	52	53	54	55	56	57	58	59	60	61	62	63	64	65	66	67	68	69	70	71	72	73	74	75	76	77	78	79	80	81
80	19	20	21	21	22	23	23	24	24	25	26	26	27	28	28	29	29	30	31	31	32	33	34	34	35	35	36	36	37	37	38	38	39	39	40	40	41	41	42	42	43	43	44	44	45	45	46	46	47	47	48	48	49
79	20	20	21	22	23	24	24	25	25	26	26	27	28	29	29	30	30	31	31	32	32	33	34	35	35	36	36	37	37	38	38	39	39	40	40	41	41	42	42	43	43	44	44	45	45	46	46	47	47	48	48	49	49
78	20	21	21	22	23	24	24	25	26	26	27	27	28	29	30	30	31	31	32	32	33	34	35	36	36	37	37	38	38	39	39	40	40	41	41	42	42	43	43	44	44	45	45	46	46	47	47	48	48	49	49	50	50
77	20	21	21	22	23	24	24	25	26	26	27	27	28	29	29	30	30	31	31	32	32	33	34	35	35	36	36	37	37	38	38	39	39	40	40	41	41	42	42	43	43	44	44	45	45	46	46	47	47	48	48	49	49
76	20	21	22	22	23	24	24	25	26	26	27	27	28	29	29	30	30	31	31	32	32	33	34	35	35	36	36	37	37	38	38	39	39	40	40	41	41	42	42	43	43	44	44	45	45	46	46	47	47	48	48	49	49
75	21	21	22	23	23	24	24	25	25	26	26	27	28	28	29	29	30	30	31	31	32	32	33	33	34	34	35	35	36	36	37	37	38	38	39	39	40	40	41	41	42	42	43	43	44	44	45	45	46	46	47	47	48
74	21	22	22	23	23	24	24	25	25	26	26	27	27	28	28	29	29	30	30	31	31	32	32	33	33	34	34	35	35	36	36	37	37	38	38	39	39	40	40	41	41	42	42	43	43	44	44	45	45	46	46	47	47
73	22	22	23	23	24	24	25	25	26	26	27	27	28	28	29	29	30	30	31	31	32	32	33	33	34	34	35	35	36	36	37	37	38	38	39	39	40	40	41	41	42	42	43	43	44	44	45	45	46	46	47	47	48
72	22	22	23	23	24	24	25	25	26	26	27	27	28	28	29	29	30	30	31	31	32	32	33	33	34	34	35	35	36	36	37	37	38	38	39	39	40	40	41	41	42	42	43	43	44	44	45	45	46	46	47	47	48
71	22	23	23	24	24	25	25	26	26	27	27	28	28	29	29	30	30	31	31	32	32	33	33	34	34	35	35	36	36	37	37	38	38	39	39	40	40	41	41	42	42	43	43	44	44	45	45	46	46	47	47	48	48
70	23	23	24	24	25	25	26	26	27	27	28	28	29	29	30	30	31	31	32	32	33	33	34	34	35	35	36	36	37	37	38	38	39	39	40	40	41	41	42	42	43	43	44	44	45	45	46	46	47	47	48	48	49
69	23	24	24	25	25	26	26	27	27	28	28	29	29	30	30	31	31	32	32	33	33	34	34	35	35	36	36	37	37	38	38	39	39	40	40	41	41	42	42	43	43	44	44	45	45	46	46	47	47	48	48	49	49
68	23	24	24	25	25	26	26	27	27	28	28	29	29	30	30	31	31	32	32	33	33	34	34	35	35	36	36	37	37	38	38	39	39	40	40	41	41	42	42	43	43	44	44	45	45	46	46	47	47	48	48	49	49
67	24	25	25	26	26	27	27	28	28	29	29	30	30	31	31	32	32	33	33	34	34	35	35	36	36	37	37	38	38	39	39	40	40	41	41	42	42	43	43	44	44	45	45	46	46	47	47	48	48	49	49	50	50
66	24	25	25	26	26	27	27	28	28	29	29	30	30	31	31	32	32	33	33	34	34	35	35	36	36	37	37	38	38	39	39	40	40	41	41	42	42	43	43	44	44	45	45	46	46	47	47	48	48	49	49	50	50
65	24	25	25	26	26	27	27	28	28	29	29	30	30	31	31	32	32	33	33	34	34	35	35	36	36	37	37	38	38	39	39	40	40	41	41	42	42	43	43	44	44	45	45	46	46	47	47	48	48	49	49	50	50
64	25	26	26	27	27	28	28	29	29	30	30	31	31	32	32	33	33	34	34	35	35	36	36	37	37	38	38	39	39	40	40	41	41	42	42	43	43	44	44	45	45	46	46	47	47	48	48	49	49	50	50	51	51
63	26	27	27	28	28	29	29	30	30	31	31	32	32	33	33	34	34	35	35	36	36	37	37	38	38	39	39	40	40	41	41	42	42	43	43	44	44	45	45	46	46	47	47	48	48	49	49	50	50	51	51	52	52
62	25	26	26	27	27	28	28	29	29	30	30	31	31	32	32	33	33	34	34	35	35	36	36	37	37	38	38	39	39	40	40	41	41	42	42	43	43	44	44	45	45	46	46	47	47	48	48	49	49	50	50	51	51
61	25	26	26	27	27	28	28	29	29	30	30	31	31	32	32	33	33	34	34	35	35	36	36	37	37	38	38	39	39	40	40	41	41	42	42	43	43	44	44	45	45	46	46	47	47	48	48	49	49	50	50	51	51
60	26	27	27	28	28	29	29	30	30	31	31	32	32	33	33	34	34	35	35	36	36	37	37	38	38	39	39	40	40	41	41	42	42	43	43	44	44	45	45	46	46	47	47	48	48	49	49	50	50	51	51	52	52
59	27	28	28	29	29	30	30	31	31	32	32	33	33	34	34	35	35	36	36	37	37	38	38	39	39	40	40	41	41	42	42	43	43	44	44	45	45	46	46	47	47	48	48	49	49	50	50	51	51	52	52	53	53
58	27	28	29	29	30	30	31	31	32	32	33	33	34	34	35	35	36	36	37	37	38	38	39	39	40	40	41	41	42	42	43	43	44	44	45	45	46	46	47	47	48	48	49	49	50	50	51	51	52	52	53	53	54
57	28	29	29	30	30	31	31	32	32	33	33	34	34	35	35	36	36	37	37	38	38	39	39	40	40	41	41	42	42	43	43	44	44	45	45	46	46	47	47	48	48	49	49	50	50	51	51	52	52	53	53	54	54
56	29	30	30	31	31	32	32	33	33	34	34	35	35	36	36	37	37	38	38	39	39	40	40	41	41	42	42	43	43	44	44	45	45	46	46	47	47	48	48	49	49	50	50	51	51	52	52	53	53	54	54	55	55
55	28	29	30	31	32	33	34	35	35	36	36	37	37	38	38	39	39	40	40	41	41	42	42	43	43	44	44	45	45	46	46	47	47	48	48	49	49	50	50	51	51	52	52	53	53	54	54	55	55	56	56	57	57
54	29	30	31	32	33	34	35	36	36	37	37	38	38	39	39	40	40	41	41	42	42	43	43	44	44	45	45	46	46	47	47	48	48	49	49	50	50	51	51	52	52	53	53	54	54	55	55	56	56	57	57	58	58
53	29	30	31	32	33	34	35	36	36	37	37	38	38	39	39	40	40	41	41	42	42	43	43	44	44	45	45	46	46	47	47	48	48	49	49	50	50	51	51	52	52	53	53	54	54	55	55	56	56	57	57	58	58
52	30	31	32	33	34	35	36	37	37	38	38	39	39	40	40	41	41	42	42	43	43	44	44	45	45	46	46	47	47	48	48	49	49	50	50	51	51	52	52	53	53	54	54	55	55	56	56	57	57	58	58	59	59
51	30	31	32	33	34	35	36	37	38	38	39	39	40	40	41	41	42	42	43	43	44	44	45	45	46	46	47	47	48	48	49	49	50	50	51	51	52	52	53	53	54	54	55	55	56	56	57	57	58	58	59	59	60
50	31	32	33	34	35	36	37	38	38	39	39	40	40	41	41	42	42	43	43	44	44	45	45	46	46	47	47	48	48	49	49	50	50	51	51	52	52	53	53	54	54	55	55	56	56	57	57	58	58	59	59	60	60

5% skyttens resultat

Kap. 9 Konkurrencebestemmelser sommerbiathlon

Nedenstående er beslutningsgruppe I (Aktivitetsmøde)

1 Våben

Kun de af DGI Skydning godkendte våben kan bruges, se kapitel 4.

2 Ammunition

Jf. bestemmelserne for baneskydning, se kapitel 4.

3 Skydestillinger

- liggende med anlæg (børn)
- liggende uden anlæg (alle)
- stående (voksne)

4 Skiver

jf. kapitel 10.5

5. Påklædning

Påklædning er fri. Dog skal al påklædning medtages på løberunderne, f.eks. handsker og jakker.

Nedenstående er beslutningsgruppe II (Skydeledelsen)

Almindelige bestemmelser

Sommerbiathlon er organiseret under DGI Skydning og er en kombinationsidræt bestående af skydning og en fysisk aktivitet, primært løb. Sommerbiathlon kan også dyrkes med andre aktiviteter end løb, som for eksempel cykling og rulleski.

For alle konkurrenceformer gælder følgende bestemmelser:

1. Mål

Kal. .22 skydes på 50m på 115mm faldmål i metal eller elektronisk markering. Liggende på 45mm hulstørrelse og stående på 115mm hulstørrelse. For børn og åben kan vælges at skyde liggende på 115mm hulstørrelse.

Luft 4,5mm skydes på 10m på 30mm el. 35 mm (sigtepletten) faldmål i metal eller elektronisk markering. Liggende på 12mm el. 15 mm hulstørrelse og stående på 30mm el. 35 mm hulstørrelse. For børn og åben kan vælges at skyde liggende på 30mm el 35 mm hulstørrelse.

2. Indskydning

Inden konkurrencestart. Indskydningstiden fastlægges af konkurrencearrangør.

3. Strafrunder

1 strafrunde for hvert mål som ikke rammes.

4. Manglende strafrunder

2 min tillægstid for manglede strafrunde. For børn dog 1min.

5. Løbedistancer

De angivne distancer kan være svære at opfylde på alle stævnepladser. Derfor kan der med hensyntagen til lokale forhold benyttes andre distancer. De anbefalede løbedistancer ses i følgende skemaer:

Løbedistancer Kort og Stafet				
Klasse	Ideal rute	Ideal strafrunde	Tilrådelige distancer	Tilrådelige strafrunder
Børn – alle grupper	500 m	35 m	400 – 600 m	30 – 40 m
Alle øvrige grupper	750 m	35 m	500 – 900 m	30 – 60 m
Løbedistancer Lang				
Børn – alle grupper	500 m	35 m	400 – 600 m	30 – 40 m

Ovenstående principper i rutelængde, strafrunder, tilrådelige ruter og strafrunder, baseres på at man kan lave ruter og strafrunder, der tager hensyn til lokale forhold. Dernæst at princippet med at jo længere ruten er, jo længere er strafrunderne, og er ruten kort, så er det en kort strafrunde tillige.

6. Uregelmæssigheder og forstyrrelser under skydning

a. Klikkere

Indtræder en klikker, er det IKKE tilladt skytten at spænde på ny og forsøge at affyre samme patron. Biatleten skal lade med en ny patron. Der gives ingen tidsfradrag for klikkere.

b. Funktionsfejl

Hvis riflen går i stykker eller ophører med at funktionere, må biatleten enten reparere riflen eller fortsætte skydningen med en anden riffel. Der gives ingen ekstra indskydning, om skydninger eller tidsfradrag som følge af reparation eller fortsat skydning med en anden riffel.

c. Markering afbrudt af tekniske årsager

Afbrydes markeringen af f.eks.

- løse eller fastlåste skiver
- signalsystemet svigter
- fejl fra listefører/banekommandør/skydeleder

Kan en fejl ikke rettes på den bane, biatleten er tildelt, overflyttes biatleten til en ny bane for fortsat skydning. Fejlmarkeringer godskrives og biatleten informeres om det korrekte antal strafrunder

d. Forstyrrelser

Hvis en biatlet får et slag eller et stød eller på anden måde forstyrres i det øjeblik, der afgives et skud, skal skydelederen eller dommer efter fornøden undersøgelse annullere skuddet samt tage de nødvendige skridt til at få straffet den, der forulempede biatleten. Den forulempede biatlet må lade med et ekstra skud efter tilladelse af skydeleder eller dommer.

e. Skud i utide

Hvis et skud i en konkurrence går af i utide, tælles det som forbi skud og takseres med en strafrunde.

f. Skud i forkert skive

Skyd mod forkert faldmål betragtes som forbi skud og takseres som strafrunder. Rammes faldmål på nabobane, og er der en biatlet på denne bane, tæller træffere på dennes bane, upåagtet at de ikke er skudt af biatleten.

g. For mange skud afgivet

Afgives mere end 5 skud takseres hvert ekstra skud med en strafrunde.

h. Skud afgivet med forkert riffel

Skyder biatleten med en anden riffel end den angivne, forsætligt eller uforsætligt, vil det medføre diskvalifikation. Skyder en biatlet med en anden biatlets riffel end den angivne, skal den biatlet som uforvarende er forulempet, og hermed mangler ammunition, gives erstatnings ammunition som kan lades enkeltvis. Den forulempede biatlets eventuelle strafrunder afvikles som normalt efter skydningen, dog skal der foretages en 30 sekunders reduktion af sluttid som kompensation for generne.

Kap. 10 Skiver

Nedenstående er beslutningsgruppe I (Aktivitetsmøde)

1. Oversigt over ringskiver

			Skivens sorte del		Diameter	
Benævnelse	Afstand	Ringbredde og (radius 10'er)	Diame-ter	Omfatter ringene	Yder-ste ring	X-10'er
10-delt international riffelringskive	300m	5 cm (5 cm)	60 cm	10, 9, 8, 7, 6 og 5	100 cm	5 cm
10-delt international, riffelringskive, reduceret	200m	3,33 cm (3,2 cm)	40 cm	10, 9, 8, 7, 6 og 5	66,4 cm	3,07 cm
10-delt riffelringskive	200m	5 cm (5 cm)	50 cm	10, 9, 8, 7 og 6	100 cm	5 cm
10-delt riffelringskive M 90	50m	1,25 cm (1,07 cm)	14,64 cm	10, 9, 8, 7, 6 og 5	24,64 cm	0,89 cm
6-delt international duelskive	25m	4 cm (5 cm)	50cm	10, 9, 8, 7, 6 og 5	50cm	5cm
Pistolskive nr. 10	25m	2,5 cm (2,5 cm)	20 cm	10, 9, 8 og 7	50 cm	Ingen
M84 Skive	15m	1 cm 0,65 cm for 9'eren (0,65 cm)	4,1 cm	10, 9, og no-get af 8	8,6 cm	0,9 cm
10-delt luftriffelskive M 96/G	15m	0,375 cm (0,637 cm)	4,275 cm	10,9,8,7 og 6	8,025 cm	0,75 cm
Pistolskive 2000 kal. .22/luft	15m	1,25 cm (1,25 cm)	10 cm	10, 9, 8 og 7	20 cm	Ingen

Point: Der gives point efter ringene. Der tælles indad ved berørt streg, undtagen ved 10 delt luftriffelskive M96/G samt M84 skive som er konstrueret til udadtælling ved berørt streg, Da træffere uden for skivetegning er lig 0, giver træffere ved berørt yderste streg/ring således 0

Til pistolskydning og riffelskydning på 25-300 meter må der anvendes særlige centrumskiver godkendte af DGI Skydning.

For 200m må disse forsynes med en 6 cm (diameter) grå (RAL9023) sigteplet centreret midt i skiven.

Til pistolskydning på 15m og riffelskydning på 50m må der anvendes elektroniske markeringsanlæg med følgende afvigelse i forhold til normalt 10 delt ringskive:

Anlægget skal som minimum kunne markere skudværdier på minimum en 5´er på 15m pistol og en 4´er på 50m riffel.

2. Luftfaldmålsskiver

Mekanisk skive af metal, med udskiftelige indsatshuller til justering af sværhedsgrad.

Ved mekaniske skiver sker træf markeringen ved, at haglene rammer klapper bag ved/gennem indsatshullerne og der i stedet kommer en hvid markeringsplade til syne. Den mekaniske skive kan efter endt skydning nulstilles på ny med håndkraft fra standpladsen ved at trække i en snor, hvorved klapskiverne vender tilbage deres udgangsposition.

Skiven kan anvendes på afstande fra 8 – 15 meter.

Luftfaldmålsskive luftpistol.

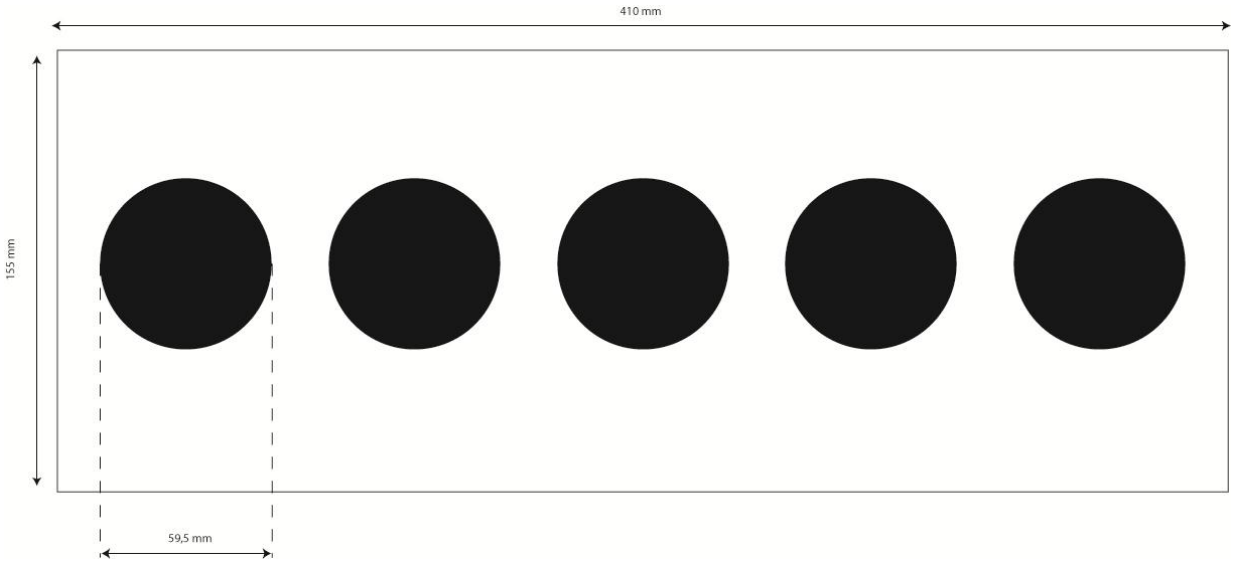

Indsatshullerne til luftpistol faldmålet er i størrelserne, 48, 32, 16 og 10 mm. +/- 0,20 mm.

Indsatshullerne varierer fra skydning til skydning. Sigtepletten er 59,5 mm, +/- 0,20 mm.

Luftfaldmålsskive luftriffel bane og biathlon

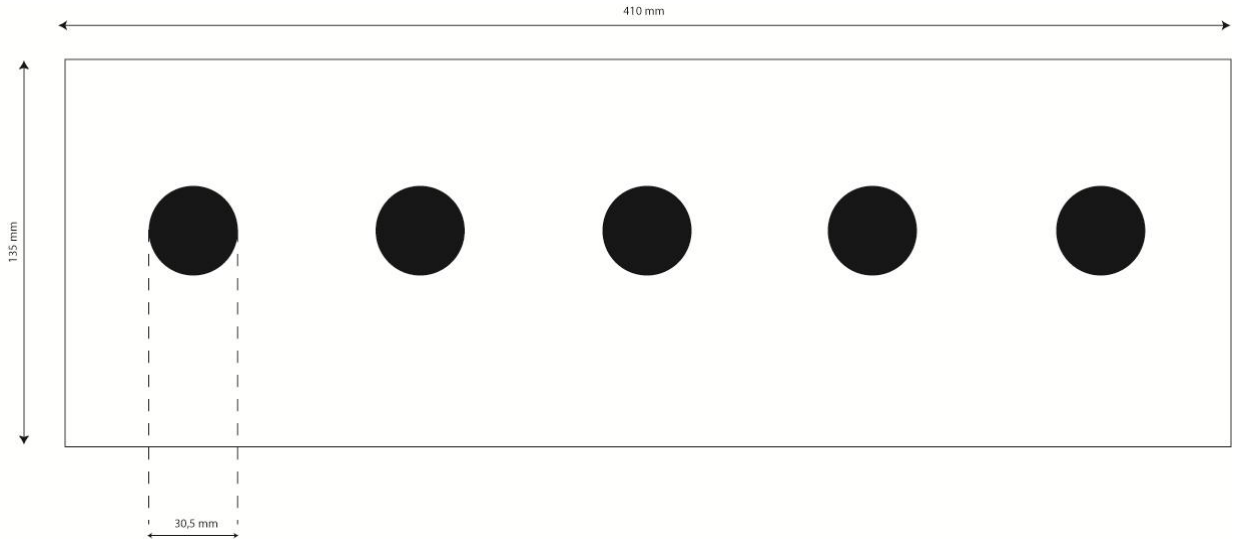

Indsatshullerne til luftriffel faldmålet er i størrelserne, 12, 10, 8, 6, 5, 4, og 3 mm. +/- 0,20 mm. Indsatshullerne varierer fra skydning til skydning. Sigtepletten er 30,5 mm, +/- 0,20.

Luftfaldmål riffel biathlon

Sigteplet 35 mm +/- 0,20 mm. Sigteplet lig med største hul i fald-mål som anvendes i stående. Udskifteligt hul til liggende skyde-stilling, 15 mm +/- 0,20 mm.

Begge af ovenstående typer af luftfaldmål kan anvendes i biathlon

3. Skiver til terrænskydning, riffel

Nedenstående er beslutningsgrundlag I (Aktivitetsmøde)

Alle de anførte terrænskivetyper i sort farve er godkendt til terrænskydning med riffel i DGI Skydning. Af skemaerne fremgår normalområderne for skivernes opstilling. Afstandene er beregnet for liggende skytte. Ved knælende skydning vil afstandene normalt være reduceret med 10 - 15 %.

Skiverne skal være forsynet med en 15 mm bred neutral kant til afklaring af kantskud.

Hvor der under ringinddelingen er en * betyder dette at ring-inddeling kan forekomme.

Udseende	Benævnelse	Ringindde-ling	Mål i cm. BxH	Normal område for opstilling
	Sigtespalte[1)]		5,5 x 15,5	60-100 m
	2/3		50 x 110	475-550 m
	½		50 x 80	425-475 m
	1/3 Lille 1/3		52 x 48 10,4 x 9,6	375-425 m 80-120 m
	¼		49 x 33	280-330 m
	1/4 Højre		60 x 35	280-330 m
	1/4 Venstre		60 x 35	280-330 m
	1/6		45 x 25	180-230 m
	1/6 højre		45 x 26	180-230 m
	1/6 Venstre		45 x 26	180-230 m
	1/8		37 x 21	160-210 m

	B100 Lille B100		55 x 100 11 x 20	500-600 m 150-210 m
	B65 Lille B65		50 x 65 10 x 13	450-525 m 90-150 m
	B45		35 x 45	350-400 m
	1/7		20 x 26	180-230 m
	Tønde 1 Tønde 2		16 x 20 40 x 50	150-210 m 375-450 m
	S 25 1) S 20 1) S 15 1) S 10 1) S 5 1)	* * * * *	25 x 62,5 20 x 50 15 x 37,5 10 x 25 5 x 12,5	275-350 m 225-275 m 175-230 m 130-200 m 50-90 m
	C50 C40 C35 C30 C25 2) C20 C15 C10	* * * * * * * *	50 x 45 40 x 36 35 x 31,5 30 x 27 25 x 22,5 20 x 18 15 x 13,5 10 x 9	375-425 m 325-375 m 280-330 m 235-285 m 180-230 m 160-210 m 140-180 m 80-120 m
	Oval		28 x 42	250-300 m
	Sekskant	*	32 x 48	270-320 m

1) Skiverne kan opstilles vertikalt og horisontalt.
Skivefarve: Sort

2) Skive til indskydning er opklæbet på en plade 60 x 60 cm

4. Skiver til terrænskydning kal. .22, riffel

Alle de anførte skivetyper i sort farve på side 154 - 155 er godkendt til terrænskydning med riffel kal. .22 i DGI Skydning. Af skemaerne fremgår normalområderne for skivernes opstilling. Afstandene er beregnet for liggende skytte. Ved knælende skydning vil afstandene normalt være reduceret med 10 - 15 %.

Skiverne skal være forsynet med en 15 mm bred neutral kant til afklaring af kantskud.

Hvor der under ringinddelingen er en * betyder dette at ringinddeling kan forekomme

Udseende	Benævnelse	Ring-inddeling	Mål i mm. B x H	Normal område for opstilling
	1/3		104 x 96	60-100 m
	1/4		98 x 66	46-76 m
	1/4 højre		120 x 70	46-76 m
	1/4 venstre		120 x 70	46-76 m
	1/6		90 x 52	26-56 m
	1/6 højre		90 x 52	26-56 m
	1/6 venstre		90 x 52	26-56 m
	1/8		74 x 42	22-52 m

	B100		110 x 200	100-120 m
	B65		100 x 130	82-112 m
	B45		70 x 90	57-92 m
	1/7		40 x 52	26-56 m
	Tønde 1 Tønde 2		32 x 40 80 x 100	28-43 m 67-97 m
	S 25 V S 25 H S 20 V S 20 H S 15 V S 15 H S 10 V S 10 H S 5 V S 5 H		50 x 125 125 x 50 40 x 100 100 x 40 30 x 75 75 x 30 20 x 50 50 x 20 10 x 25 25 x 10	45-80 m 45-80 m 35-65 m 35-65 m 30-50 m 30-50 m 25-40m 25-40m 11-16 m 11-16 m
	C50 C40 C35 C30 C25 C20 C15 C10 C5		100 x 90 80 x 72 70 x 63 60 x 54 50 x 45 40 x 36 30 x 27 20 x 18 10 x 9	65-95 m 55-85 m 46-76 m 37-67 m 26-56 m 34-40 m 29-35 m 17-23 m 5-15 m

Skivefarve: Sort

Skive til indskydning er opklæbet på en plade på mindst 15 x 15 cm

5. Skive til Biathlon samt riffelterræn kal. .22

Nedenstående er beslutningsgruppe I (Aktivitetsmøde)

Mekanisk skive (50m Biathlon skive).

Ved mekaniske skiver sker træf markeringen ved, at projektilet rammer klapper bag ved/gennem hullerne og der i stedet kommer en hvid markeringsplade til syne. Den mekaniske skive kan efter endt skydning nulstilles på ny med håndkraft fra standpladsen ved at trække i en snor, hvorved klapskiverne vender tilbage deres udgangsposition.

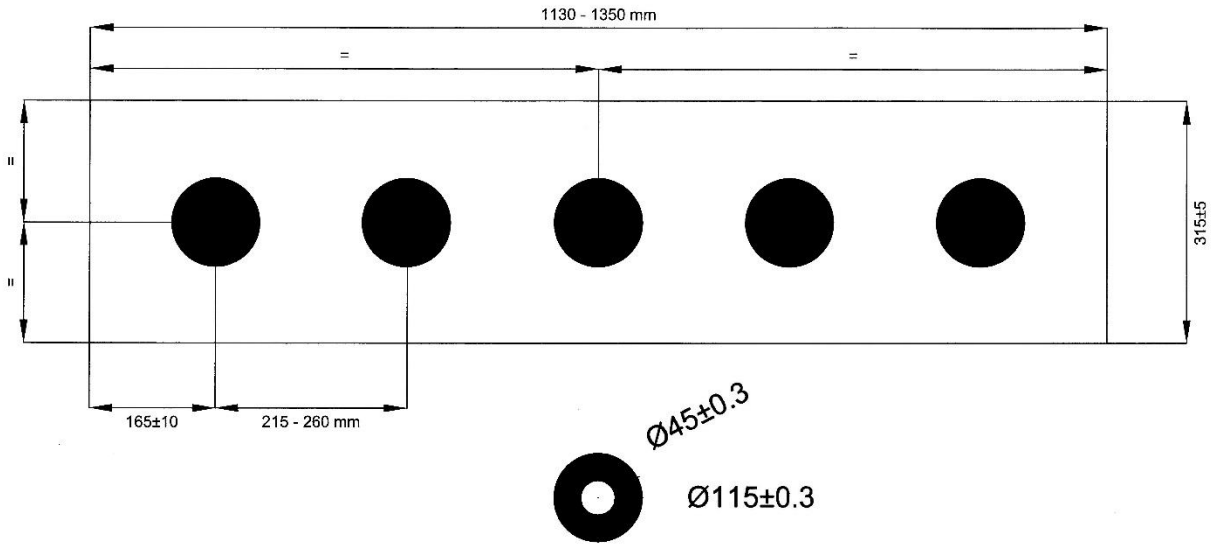

(Alle mål er angivet i millimeter)

6. Skiver til terrænskydning, pistol

Nedenstående er beslutningsgruppe I (Aktivitetsmøde)

Alle de anførte skivetyper herunder er godkendt til terrænskydning med pistol i DGI Skydning.

Af skemaerne fremgår normalområderne for skivernes opstilling.

Skiverne skal være forsynet med en minimum 15 mm bred neutral kant til afklaring af kantskud. Ved faldmål/elektronisk målmateriel fraviges reglen om tolkekant. Målene skal plastres. Målene må ikke bruges som adgangsmål.

Hvor der i skemaet under ringinddeling er en * betyder dette, at ringinddeling kan forekomme.

Udseende	Benævnelse	Ringinddeling	Sort	Grøn	Gul	Mål i cm B x H	Normal-område for Opstilling
	C10		X	X	X	10 x 9	5-15 m
	C15		X	X	X	15 x 13,5	10-20 m
	C20	*	X	X	X	20 x 18	15-25 m
	C25	*	X	X	X	25 x 22,5	20-30 m
	C30	*	X	X	X	30 x 27	25-35 m
	C35	*	X	X	X	35 x 31,5	30-40 m
	C40	*	X	X	X	40 x 36	35-45 m
	C50	*	X	X	X	50 x 45	45-55 m
	1/8	*	X	X	X	37 x 21	20-30 m
	1/7	*	X	X	X	20 x 26	25-35 m
	1/6 lige	*	X	X	X	45 x 26	25-35 m
	1/6 højre	*	X	X	X	45 x 26	25-35 m
	1/6 venstre	*	X	X	X	45 x 26	25-35 m
	1/4 lige	*	X	X	X	49 x 33	40-50 m

	1/4 højre	*	X	X	X	60 x 35	50-60 m
	1/4 venstre	*	X	X	X	60 x 35	50-60 m
	1/3	*	X	X	X	52 x 48	50-60 m
	Tønde 1 Tønde 2	 *	X X	X X	X X	16 x 20 40 x 50	15-25 m 50-60 m
	S 5 S 10 S 15 S 20 S 25	 * *	X X X X X	X X X X X	X X X X X	5 x12,5 10 x 25 15 x 37,5 20 x 50 25 x 62,5	5-15 m 10-20 m 30-35 m 50-60 m 60-75 m
	Rondelle 1 Rondelle 2 Rondelle 3 Rondelle 4	* * * *	X X X X	X X X X	X X X X	Dia.: 8 Dia.: 15 Dia.: 22 Dia.: 34	5-12 m 12-20 m 20-30 m 30-40 m
	Triangel 1 Triangel 2 Triangel 3		X X X	X X X	X X X	H 14 H 24 H 34	10-20 m 25-35 m 35-45 m
	Oval 1 Oval 2 Oval 3 Oval 4		X X X X	X X X X	X X X X	H 16 H 22 H 28 H 42	10-20 m 20-30 m 30-40 m 40-50 m
	Sekskant 1 Sekskant 2 Sekskant 3	* * *	X X X	X X X	X X X	H 34 H 48 H 66	30-40 m 45-55 m 65-75 m
	B45	*	X	X	X	35 x 45	45-55 m
	B65	*	X	X	X	50 x 65	65-75 m
	B100	*	X	X	X	55 X 100	90-110 m
	C25 1)		X			Min. 35 X 35	25 m

1) skive til indskydning, opklæbet jævnfør Kap. 8 afsnit 8.

7. Hårde mål til pistolterræn og sekundskydning

Nedenstående er beslutningsgruppe I (Aktivitetsmøde)

Almindeligt:
Ved skydning mod stålmål forstås i denne sammenhæng skydning mod fast opstillede stålmål (i modsætning til faldmål af stål) under anvendelse af pistol og revolver.

Våben og ammunition:
Der må udelukkende anvendes ammunition med en V0 (udgangshastighed) på min. 200 m/s.

Målmateriel og målopstilling:
De anvendte mål skal have tykkelse og hårdhed, således:
Ved skydning med pistol og revolver: min. 10 mm tykkelse og hårdhed på min.400 Brinell.
Stålmål opstilles, så der opnås vinkelret anslag. Dog bør målet ”tippes” 10º – 20º fremad mod skytten.

Minimum skudafstande ved skydning med pistol og revolver: 6 m

Ved anvendelse af hårde mål, skal der forinden indhentes tilladelse hos myndighederne

Kap. 11 Disciplinære regler

Nedenstående er Beslutningsgruppe II (Skydeledelsen)

1. Regler for opførsel

Enhver skytte skal i sin fremtræden stræbe efter at være et eksempel til efterlevelse, og ethvert forhold, hvor en skytte tilstræber at opnå fordele frem for sine konkurrenter, er forbudt.

Udover sikkerhedsbestemmelserne gælder følgende:

Enhver konkurrencedeltager har pligt til at kende konkurrencebestemmelserne og reglerne for opførsel. Ved at tilmelde sig indvilliger skytten i at underkaste sig enhver afgørelse.
Man må ikke røre ved en anden skyttes våben uden tilladelse. Herfra er dog undtaget ansvarlige ledere, der finder, at våbnet er anbragt på en uforsvarlig måde, eller som skal undersøge våbnet.
Ingen skydning uden for programmet er tilladt.
En skytte, der ønsker at forlade sin standplads under skydningen, skal først aflade sit våben, isætte sikkerhedspløk og underrette skydeleder/banekommandør herom.
En skytte, der overholder reglerne, har krav på ikke at blive direkte forstyrret (fysisk kontakt). Andre skytter samt tilskuere må ikke komme med upassende tilråb eller på anden måde blande sig i forholdene på skydelinjen.
Skydelederen er forpligtet til at irettesætte enhver, der ikke retter sig efter denne bestemmelse og ved gentagelse, bortvise personen (jubel/klapsalver etc. tillades under finaler).
Mobiltelefoner må ikke benyttes på banerne til gene for andre skytter.
Rygning er forbudt på baneafsnittet/standpladsen.

2. Protester

a. Ved stævner anbefales en jury på 3 personer.

b. Angår protesten en igangværende skydning, fremføres protesten straks mundtligt til banekommandøren/stationschefen/skydelederen. I sådanne tilfælde kan skydelederen bestemme en kortvarig afbrydelse af skydningen, indtil afgørelse på protesten foreligger.

c. Mener en skytte/holdleder, at en afgørelse truffet af banekommandøren/stationschefen/skydelederen ikke er i overensstemmelse med nærværende bestemmelser, indgives først en mundtlig protest til banekommandøren/stationschefen/skydelederen. Er skytten/holdlederen utilfreds med afgørelsen af den mundtlige protest, indgives der en skriftlig protest til juryen senest én time efter afgørelsen af den mundtlige protest.

   Vedrørende skivebedømmelse ved terrænskydninger er stationschefens afgørelse inappellabel.

d. Protest mod et fejlregistreret resultat er kun gældende, hvis skytten/holdlederen fremfører denne umiddelbart efter resultatets offentliggørelse og inden præmieuddelingen.

e. Ved DGI Skydning faste konkurrencer, jf. gældende skyttebog er protester mod et fejlregistreret resultat i resultatlisten (ikke skivebedømmelse) kun gældende, hvis skytten/holdlederen fremfører denne inden 48 timer efter endelig resultatliste er offentliggjort. Ved andre konkurrencer, fastlægger arrangøren egne bestemmelser.

f. Drejer protesten sig om forhold ved en terrænskydnings arrangement, skal protesten indgives skriftligt snarest efter skydningens gennemførelse.

g. Afgørelse af tvivlsspørgsmål eller protester træffes af juryen. Vedrørende skivebedømmelse er juryens afgørelse inappellabel.

Øvrige afgørelser truffet af juryen kan ankes til DGI Skydning; for foreningsstævners vedkommende dog til landsdelsforeningen.

DGI Skydning, henholdsvis landsdelsforeningens, afgørelse er inappellabel.

3. Straffe

a. Enhver skytte skal kende nærværende bestemmelser. Ved at tilmelde sig som deltager underkaster skytten sig de afgørelser og hermed straffe, der kan tildeles ved brud på bestemmelserne. Straffe kan tildeles af banekommandør/skydeleder/stationschef.

b. Overtrædelse af Skyttebogens bestemmelser, omgåelse af disse eller usportslig adfærd, kan straffes med enten advarsel eller diskvalifikation. Det skal sikres, at skytten er klar over, hvis en advarsel er tildelt, er næste straf diskvalifikation.

c. Ved gentagne eller grove forseelser eller hvis det skønnes, at bestemmelserne med vilje bliver overtrådt for derved at opnå åbenbare fordele, skal vedkommende diskvalificeres.

d. Er det åbenbart, at en skytte har opnået en tydelig fordel ved overtrædelsen, skal skytten diskvalificeres.

e. Hvis en skytte giver urigtige oplysninger, straffes skytten med diskvalifikation.

f. Diskvalifikation idømmes af skydelederen, evt. efter henstilling fra banekommandøren/stationschefen.

g. Ved stævner vil der kunne være våbenkontrol før, under og efter skydning. Hvis våbnet ikke er lovligt, ifølge bestemmelserne, vil det føre til diskvalifikation. Hvis det skønnes at skytten ikke bevidst har forsøgt at omgås reglerne, fratrækkes skytten:

    5 point på riffel discipliner.

    20 point på pistol discipliner.

h. I tilfælde af at skytter, ledere, hjælpere eller tilskuere overtræder Skyttebogens regler eller intentioner, kan DGI Skydning Skydeledelse i særlig grove tilfælde idømme de(n) pågældende en sanktion, herunder udelukkelse i indtil 12 måneder.

Kap. 12 Danmarksmesterskaber på 15m

A1 Danmarksmesterskaber, riffel kal. .22, 15m

Nedenstående er beslutningsgruppe I (Aktivitetsmøde)

DGI Skydning afholder hvert år DM på riffel kal. .22, 15m.

Mesterskaberne omfatter en individuel konkurrence for hver klasse samt holdkonkurrencer således:

- Landsdelsholdkonkurrence UNGDOM for klassegrupperne, Børn og Junior
- Landsdelsholdkonkurrence VOKSEN for klassegrupperne, Stilling, Åben og Senior
- Foreningskonkurrencer for:

  Børnehold

  Juniorhold

  Stillinghold

  Åbenhold

  Seniorhold

  FRI-klassehold

Nedenstående er beslutningsgruppe II (Skydeledelsen)

a. Deltagelse:

I de individuelle konkurrencer er der fri tilmelding. En skytte kan kun deltage i én klassegruppe. Hvis skytten i sæsonen har skudt i 2 klassegrupper, skal denne til DM vælge hvilken klassegruppe der stilles op i.

I holdkonkurrencerne kan hver landsdelsforening deltage med hold, således:

(1) Landsdelshold

I Landsdelsholdkonkurrencen UNGDOM kan hver landsdelsforening deltage med et hold bestående af 16+4 skytter således:

Holdet består af 16 tællende skytter, men landsdelsforeningen kan på forhånd tilmelde op til 20 navngivne skytter, som kan indgå på holdet.

På hold		Antal	Klasse
Tællende	Obligatorisk	2	BK 1
		2	BK 2
		2	BK 3
		2	JUN 1
		2	JUN 2
	Valgfri	4	BK 1-3
		2	JUN 1-2
Brutto		4	BK 1-3 eller JUN 1-2
I alt		20	

I Landsdelsholdkonkurrencen VOKSEN kan hver landsdelsforening deltage med et hold bestående af 16+4 skytter således:

Holdet består af 16 tællende skytter, men landsdelsforeningen kan på forhånd tilmelde op til 20 navngivne skytter, som kan indgå på holdet.

På hold		Antal	Klasse
Tællende	Obligatorisk	1	ST 1
		1	ST 2
		1	ST 3
		1	Å 1
		1	Å 2
		1	Å 3
		1	SE 1
		1	SE 2
		1	SE 3
	Valgfri	3	Å 1-3 eller SE 1-3
		4	ST 1-3
Brutto		4	ST 1-3, Å 1-3 eller SE 1-3
I alt		20	

(2) Foreningshold:

I konkurrencen for foreningshold kan hver landsdelsforening deltage med 4 foreningshold bestående af 4 forud navngivne skytter inden for hver af de nævnte hold.

Børnehold	4 skytter fra BK 1-3
Juniorhold	4 skytter fra JUN 1-2
Stillinghold	4 skytter fra ST 1-3
Åbenhold	4 skytter fra Å 1-3
Seniorhold	4 skytter fra SE 1-3
FRI-klassehold	4 skytter fra FRI 1-2

b. Øvrige bestemmelser vedrørende hold:

(1) Landsdelshold:

Landsdelsforeningen bestemmer selv hvilke skytter, der udgør bruttoholdet, og bestemmer derfor selv i hvilke klassegrupper og klasser man vil have ekstra skytter med i forhold til den krævede holdsammensætning. Reserveskytter er derfor en del af bruttoholdet.

Holdets resultat udgøres af summen af de bedste resultater i hovedskydningen for de skytter, som skal/kan indgå på holdet. Et hold er fuldtalligt, hvis blot det antal skytter, som er tællende til holdresultatet, stiller op.

Bruttoholdets sammensætning kan ændres ubegrænset indtil 1. skytte har påbegyndt sin skydning. Herefter kan ændringer alene ske ved erstatning af en skytte med en anden skytte fra samme klasse, og den nye skytte må ikke have påbegyndt sin skydning.

Det er muligt for landsdelshold at fylde holdet op med en lavere klasse i klassegruppen. F.eks. hvis en landsdel ikke har en skytte tilmeldt fra klasse 1, kan denne erstattes med en skytte fra klasse 2 eller 3.

(2) Foreningshold:
Der kan kun deltage et hold pr. forening, pr. disciplin i foreningsholdkonkurrencen.

Skytterne på det enkelte hold skal være fra samme forening.

Det er en betingelse for deltagelse, at foreningsholdet har deltaget i og gennemført en fuld holdturnering eller 3 udtagelsesskydninger i indeværende sæson.

Et hold skal gennemføre skydningen samlet på samme skydehold

c. Skydningens gennemførelse:

(1) Den individuelle:
Den individuelle konkurrence er opdelt i en hovedskydning og en mesterskabsskydning, samt for nogle klassegrupper i en finale. Der må kun skydes ét skud i hver skivetegning.

Hovedskydningen omfatter klasseprogram, riffel, 15m (se kapitel 3C pkt.1).

Mesterskabsskydningen er en gentagelse af hovedskydningen. Der er fri tilmelding til mesterskabsskydningen. Vejledende mesterskabskrav kan dog være opslået på banen. Skytter, der deltager i foreningsholdsfinalen, kan ved mundtlig tilkendegivelse ved opråb inden skydningens start meddele stævneledelsen, at finalens resultat skal gælde som individuelt mesterskabsresultat. Af arrangementsmæssige årsager kan denne regel dog fraviges.

Finaleskydning:
For klassegruppen BK og for klassegruppen JUN skydes der afsluttende finalerunder. For deltagelse i finalerne kræves der et fast pointtal sammenlagt for hoved- og mesterskabsskydningen. Pointkravet fastlægges årligt i forbindelse med udsendelsen af indbydelsen og vil fremgå heraf.

Finalen afvikles således:

Prøveskud: Et ubegrænset antal inden for 5 minutter forud for gældende skud.

Gældende skud: 10 skud i alt, fordelt med 5 skud, skydetid 5 minutter, herefter 5 enkelt skud med 45 sekunder pr. skud. Der må kun afgives ét skud pr. skivetegning. Der anvendes 1/10 markering.

Skud afgivet før kommandoen SKYD og efter kommandoen Hold inde, regnes som forbi skud.

Finaleskydning for ST 1-3, ~~desuden~~ for Å 1-3 og SE 1-3 (samlet) og for FRI 1-2 skydes der en afsluttende finalerunde. For deltagelse i finalerne kræves der et fast pointtal sammenlagt for hoved- og mesterskabsskydningen. Pointkravet fastlægges årligt i forbindelse med udsendelsen af indbydelsen og vil fremgå heraf.

Finalen afvikles således:

Prøveskud: Et ubegrænset antal inden for 5 minutter forud for gældende skud.

Gældende skud: 10 skud i alt, fordelt med 5 skud, skydetid 5 minutter, herefter 5 enkelt skud med 45 sekunder. pr. skud. Der må kun afgives ét skud pr. skivetegning. Der anvendes 1/10 markering.

Skud afgivet før kommandoen SKYD og efter kommandoen Hold inde, regnes som forbi skud.

Klassemestre:
Klassemester i den pågældende klasse er den skytte, der opnår højeste sammenlagte pointsum fra hoved- og mesterskabsskydning. Ved pointlighed, se konkurrencebestemmelserne herfor.

Dersom 1., 2. og 3. pladsen ikke kan afklares efter konkurrencebestemmelserne, uddeles der yderligere medaljer.

Danmarksmester:
For klassegruppen Børn, for klassegruppen Junior, for klassegruppen Stilling, ~~samt~~ for klassegrupperne Åben og Senior (samlet) samt for klassegruppen FRI er Danmarksmesteren den skytte, der opnår højeste sammenlagte pointsum i hovedskydning, mesterskabsskydning og finale, i alt 50 skud.

Ved pointlighed på 1., 2. og 3. pladsen foretages omskydning med 3 skud, skydetid 45 sek. pr. skud. Ved fortsat pointlighed foretages omskydning med 1 skud ad gangen indtil pointforskel foreligger.

Øvrig indrangering efter konkurrencebestemmelserne.

(2) Landsdelsholdkonkurrencerne:
Danmarksmester er de landsdelsforeningshold, der opnår højeste sammenlagte pointsum. Ved pointlighed, se konkurrencebestemmelserne herfor.

(3) Foreningskonkurrencerne:
Et mesterskab er opdelt i en hovedskydning og en finaleskydning:

Hovedskydningen omfatter klasseprogram, riffel, 15m, se kapitel 3.C.1. Hovedskydningens resultat fra DM riffel 15m individuelt, benyttes til holdskydningens hovedskydning.

Finaleskydningen er en gentagelse af hovedskydningen.

I finaleskydningen deltager de 4 bedst placerede hold, samt de hold, der har pointlighed med 4. pladsen.

Det er ikke tilladt at udskifte skytterne på holdet mellem hoved- og finaleskydningen.

Danmarksmester er de foreningshold, der i hver række opnår højeste sammenlagte pointsum fra hoved- og finaleskydning. Ved pointlighed, se konkurrencebestemmelserne herfor.

d. Præmier:

I holdkonkurrencerne:

Guld-, sølv- og bronzemedaljer til deltagerne på henholdsvis hold/bruttohold 1, 2 og 3 samt pokal til vindende hold (kun foreningshold) i hver række.

I de individuelle konkurrencer:

Pokal og guldmedalje til Danmarksmestrene og sølv og bronzemedalje til nr. 2 og 3

Guld-, sølv- og bronzemedaljer til nr. 1, 2 og 3 i hver mesterskabsklasse, samt pokal til klassemestrene.

A2 Danmarksmesterskaber, luftriffel 15m.

Nedenstående er beslutningsgruppe I (Aktivitetsmøde)

DGI Skydning afholder hvert år DM på luftriffel, 15m.

Mesterskaberne omfatter en individuel konkurrence for hver klasse samt holdkonkurrencer således:

Landsdelsholdkonkurrence UNGDOM for klassegrupperne Børn og Junior

Landsdelsholdkonkurrence VOKSEN for klassegrupperne Stilling, Åben og Senior.

Foreningskonkurrencer for:

Børnehold

Juniorhold

Stillinghold

Åbenhold

Seniorhold

FRI-klassehold

Nedenstående er beslutningsgruppe II (Skydeledelsen)

a. Deltagelse:

I de individuelle konkurrencer er der fri tilmelding. En skytte kan kun deltage i én klassegruppe. Hvis skytten i sæsonen har skudt i 2 klassegrupper, skal denne til DM vælge hvilken klassegruppe der stilles op i.

I holdkonkurrencerne kan hver landsdelsforening deltage med hold, således:

(1) Landsdelshold

I Landsdelsholdkonkurrencen UNGDOM kan hver landsdelsforening deltage med et hold bestående af 12+3 skytter således:

Holdet består af 12 tællende skytter, men landsdelsforeningen kan på forhånd tilmelde op til 15 navngivne skytter, som kan indgå på holdet.

På hold		Antal	Klasse
Tællende	Obligatorisk	2	BK 1
		2	BK 2
		2	BK 3
		2	JUN 1
		2	JUN 2
	Valgfri	1	BK 1- 3
		1	JUN 1-2
Brutto		3	BK 1-3 eller JUN 1-2
I alt		15	

I Landsdelsholdkonkurrencen VOKSEN kan hver landsdelsforening deltage med et hold bestående af 12+3 skytter således:

Holdet består af 12 tællende skytter, men landsdelsforeningen kan på forhånd tilmelde op til 15 navngivne skytter, som kan indgå på holdet.

På hold		Antal	Klasse
Tællende	Obligatorisk	1	ST 1
		1	ST 2
		1	ST 3
		1	Å 1
		1	Å 2
		1	SE 1
		1	SE 2
	Valgfri	2	Å 1-2 eller SE 1-2
		3	ST 1-3
Brutto		3	ST 1-3, Å 1-2 eller SE 1-2
I alt		15	

(2) Foreningshold:
I konkurrencen for foreningshold kan hver landsdelsforening deltage med 4 foreningshold bestående af 4 forud navngivne skytter inden for hver af de nævnte hold.

Børnehold	4 skytter fra BK 1-3
Juniorhold	4 skytter fra JUN 1-2
Stillinghold	4 skytter fra ST 1-3
Åbenhold	4 skytter fra Å 1-2
Seniorhold	4 skytter fra SE 1-2
FRI-klassehold	4 skytter fra FRI 1-2

b. Øvrige bestemmelser vedrørende hold:

(1) Landsdelshold:
Landsdelsforeningen bestemmer selv hvilke skytter, der udgør bruttoholdet, og bestemmer derfor selv i hvilke klassegrupper og klasser man vil have ekstra skytter med i forhold til den krævede holdsammensætning. Reserveskytter er derfor en del af bruttoholdet.

Holdets resultat udgøres af summen af de bedste resultater i hovedskydningen for de skytter, som skal/kan indgå på holdet. Et hold er fuldtalligt, hvis blot det antal skytter, som er tællende til holdresultatet, stiller op.

Bruttoholdets sammensætning kan ændres ubegrænset indtil 1. skytte har påbegyndt sin skydning. Herefter kan ændringer alene ske ved erstatning af en skytte med en

anden skytte fra samme klasse, og den nye skytte må ikke have påbegyndt sin skydning.

Det er muligt for landsdelshold at fylde holdet op med en lavere klasse i klassegruppen. F.eks. hvis en landsdel ikke har en skytte tilmeldt fra klasse 1, kan denne erstattes med en skytte fra klasse 2 eller 3.

(2) Foreningshold:
Der kan kun deltage et hold pr. forening, pr. disciplin i foreningsholdkonkurrencen.

Skytterne på det enkelte hold skal være fra samme forening.

Det er en betingelse for deltagelse, at foreningsholdet har deltaget i og gennemført en fuld holdturnering eller 3 udtagelsesskydninger i indeværende sæson.

Et hold skal gennemføre skydningen samlet på samme skydehold.

c. Skydningens gennemførelse:

(1) Den individuelle:
Den individuelle konkurrence er opdelt i en hovedskydning og en mesterskabsskydning. Hovedskydningen omfatter klasseprogram, luftriffel, 15m, (se kapitel 3C pkt. 2). Der må kun skydes ét skud i hver skivetegning.

Mesterskabsskydningen er en gentagelse af hovedskydningen. Der er fri tilmelding til mesterskabsskydningen. Vejledende mesterskabskrav kan dog være opslået på banen. Skytter, der deltager i foreningsholdsfinalen, kan ved mundtlig tilkendegivelse ved opråb inden skydningens start meddele stævneledelsen, at finalens resultat skal

gælde som individuelt mesterskabsresultat. Af arrangementsmæssige årsager kan denne regel dog fraviges.

Klassemestre:
Klassemester i den pågældende klasse er den skytte, der opnår højeste sammenlagte pointsum fra hoved- og mesterskabsskydning. Ved pointlighed, se konkurrencebestemmelserne herfor.

Dersom 1., 2. og 3. pladsen ikke kan afklares efter konkurrencebestemmelserne, uddeles der yderligere medaljer.

Danmarksmester:
Danmarksmester for samtlige klassegrupper er Danmarksmesteren den bedste skytte indenfor klassegruppen. Ved pointlighed, se konkurrencebestemmelserne herfor. Dersom 1., 2. og 3. pladsen ikke kan afklares efter konkurrencebestemmelserne, uddeles der yderligere medaljer.

For klassegrupper med kun 1 klasse er klassemesteren samtidig Danmarksmester og Klassemester titlen udgår.

(2) Foreningskonkurrencerne:

Et mesterskab er opdelt i en hovedskydning og en finaleskydning:

Hovedskydningen omfatter klasseprogram, luftriffel, 15m. Hovedskydningens resultat fra DM luftriffel 15m individuelt, benyttes til holdskydningens hovedskydning.

Finaleskydningen er en gentagelse af hovedskydningen.

I finaleskydningen deltager de 4 bedst placerede hold, samt de hold, der har pointlighed med 4. pladsen. Skytterne kan ved mundtlig tilkendegivelse ved opråb inden

skydningens start meddele stævneledelsen, at finaleskydningens resultat ligeledes skal tælle som skyttens individuelle mesterskab.

Det er ikke tilladt at udskifte skytterne på holdet mellem hoved- og finaleskydningen.

Danmarksmester er de foreningshold, der i hver række opnår højeste sammenlagte pointsum fra hoved- og finaleskydning. Ved pointlighed, se konkurrencebestemmelserne herfor.

d. Præmier:

I holdkonkurrencerne:
Guld-, sølv- og bronzemedaljer til deltagerne på henholdsvis hold/bruttohold 1, 2 og 3 samt pokal til vindende hold hold (kun foreningshold) i hver række.

I de individuelle konkurrencer:
Pokal og guldmedalje til Danmarksmestrene og sølv- og bronzemedalje til nr. 2. og 3.

Guld-, sølv- og bronzemedalje til nr. 1, 2 og 3 i hver mesterskabsklasse samt pokal til klassemestrene.

B1. Danmarksmesterskaber, standardpistol, 15m

Nedenstående er beslutningsgruppe I (Aktivitetsmøde)

DGI Skydning afholder hvert år DM på standardpistol 15m. hvis aktiviteten har været tilstrækkelig for bevarelse af DM. DM bortfalder automatisk hvis antallet af konkurrenceskytter med mindst 3 resultater registeret i klassificeringsprogrammet falder til 32 personer eller mindre 2 foregående år i træk.

Mesterskaberne omfatter en individuel konkurrence for hver klasse samt holdkonkurrencer således:

Landsdelsholdkonkurrence UNGDOM for klassegrupperne Børn og Junior

Landsdelsholdkonkurrence VOKSEN for klassegrupperne 1-Hånd, 2-Hånd og Senior.

Foreningskonkurrencer for:

BK/JUN-hold

1-Hånds hold

2-Hånds/Senior hold

Holdkonkurrencerne bortfalder hvis antallet af konkurrence-skytter med mindst 3 resultater registeret i klassificeringspro-grammet falder til 64 personer eller mindre 2 foregående år i træk.

Nedenstående er beslutningsgruppe II (Skydeledelsen)

a. Deltagelse:

I de individuelle konkurrencer er der fri tilmelding. En skytte kan kun deltage i én klassegruppe. Hvis skytten i

sæsonen har skudt i 2 klassegrupper, skal denne til DM vælge hvilken klassegruppe der stilles op i.

I holdkonkurrencerne kan hver landsdelsforening deltage med hold, således:

Landsdelshold:
I Landsdelsholdkonkurrencen UNGDOM kan hver landsdelsforening deltage med et hold bestående af 3+1 skytter således:

Holdet består af 3 tællende skytter, men landsdelsforeningen kan på forhånd tilmelde op til 4 navngivne skytter, som kan indgå på holdet.

På hold		Antal	Klassegruppe
Tællende	Obligatorisk	1	BK
		1	JUN
	Valgfri	1	BK eller JUN
Brutto		1	BK eller JUN
I alt		4	

I Landsdelsholdkonkurrencen VOKSEN kan hver landsdelsforening deltage med et hold bestående af 12+3 skytter således:

Holdet består af 12 tællende skytter, men landsdelsforeningen kan på forhånd tilmelde op til 15 navngivne skytter, som kan indgå på holdet.

På hold		Antal	Klasse
Tællende	Obligatorisk	1	1H 1
		1	1H 2
		1	1H 3
		1	2H 1
		1	2H 2
		1	2H 3
		1	SE 1
		1	SE 2
	Valgfri	2	1H 1-3
		2	2H 1-3 eller SE 1 – 2
Brutto		3	1H 1-3, 2H 1-2 eller SE1-2
I alt		15	

(2) Foreningshold:

I konkurrencen for foreningshold kan hver landsdelsforening deltage med ubegrænset antal foreningshold bestående af 4 forud navngivne skytter inden for hver af de nævnte hold:

BK-/JUN-hold	4 skytter fra BK/JUN
1-Hånds hold	4 skytter fra 1H 1-3
2-Hånds/Senior hold	4 skytter fra 2H 1-3 / SE 1-2

b. Øvrige bestemmelser vedrørende hold:

(1) Landsdelsforeningshold:

Landsdelsforeningen bestemmer selv hvilke skytter, der udgør bruttoholdet, og bestemmer derfor selv i hvilke klassegrupper og klasser man vil have ekstra skytter med i forhold til den krævede holdsammensætning. Reserveskytter er derfor en del af bruttoholdet.

Holdets resultat udgøres af summen af de bedste resultater for de skytter, som skal/kan indgå på holdet. Et hold

er fuldtalligt, hvis blot det antal skytter, som er tællende til holdresultatet, stiller op.

Bruttoholdets sammensætning kan ændres ubegrænset indtil 1. skytte har påbegyndt sin skydning. Herefter kan ændringer alene ske ved erstatning af en skytte med en anden skytte fra samme klasse, og den nye skytte må ikke have påbegyndt sin skydning.

Det er muligt for landsdelshold at fylde holdet op med en lavere klasse i klassegruppen. F.eks. hvis en landsdel ikke har en skytte tilmeldt fra klasse 1, kan denne erstattes med en skytte fra klasse 2 eller 3.

(2) Foreningshold:

Skytterne på det enkelte hold skal være fra samme forening.

Udskiftning af en eller flere skytte(r) på et hold kan ske hvis hverken den skytte der tages af holdet eller den der sættes på holdet, har påbegyndt deres skydning.

c. Skydningens gennemførelse:

(1) Individuelle:
Den individuelle konkurrence er opdelt i en hovedskydning og en mesterskabsskydning:

Skydningen omfatter klasseprogram, standardpistol 15m (se kapitel 3C pkt. 8).

Der skydes 5 skud i hver skive.

Mesterskabsskydningen er en gentagelse af hovedskydningen.

Der er fri tilmelding til mesterskabsskydningen. Vejledende mesterskabskrav vil dog være opslået på banen.

Klassemestre:
Klassemester i den pågældende klasse er den skytte, der opnår højeste sammenlagte pointsum fra hoved- og mesterskabsskydning.

Ved pointlighed, se konkurrencebestemmelserne herfor.

Dersom 1., 2. og 3. pladsen ikke kan afklares efter konkurrencebestemmelserne, uddeles der yderligere medaljer.

Danmarksmestre:
For samtlige klassegrupper er Danmarksmesteren den bedste skytte indenfor klassegruppen.

Ved pointlighed, se konkurrencebestemmelserne herfor.

Dersom 1., 2. og 3. pladsen ikke kan afklares efter konkurrencebestemmelserne, uddeles der yderligere medaljer.

For klassegrupper med kun 1 klasse er klassemesteren samtidig Danmarksmester og Klassemester titlen udgår.

(2) Holdkonkurrencerne:
Danmarksmester er det hold der i den pågældende række opnår højeste sammenlagte pointsum.

Ved pointlighed følges reglerne i kapitel 5.10.a.

d. Præmier:

I holdkonkurrencerne:

Guld-, sølv- og bronzemedaljer til deltagerne på henholdsvis hold/bruttohold 1, 2 og 3 samt pokal til vindende hold (kun foreningshold) i hver række.

I de individuelle konkurrencer:

Pokal og guldmedalje til Danmarksmestrene og sølv- og bronzemedalje til nr. 2 og 3

Guld-, sølv- og bronzemedaljer til nr. 1, 2 og 3 i hver klasse samt pokal til klassemestrene.

B2 Danmarksmesterskaber, luftpistol, 15m

Nedenstående er beslutningsgruppe I (Aktivitetsmøde)

DGI Skydning afholder hvert år DM på standard luftpistol 15m, hvis aktiviteten har været tilstrækkelig for bevarelse af DM. DM bortfalder automatisk hvis antallet af konkurrence-skytter med mindst 3 resultater registeret i klassificeringspro-grammet falder til 32 personer eller mindre 2 foregående år i træk.

Mesterskaberne omfatter en individuel konkurrence for hver klasse samt holdkonkurrencer således:

Landsdelsholdkonkurrence UNGDOM for klassegrupperne Børn og Junior.

Landsdelsholdkonkurrence VOKSEN for klassegrupperne 1-Hånd, 2-Hånd og Senior.

Foreningskonkurrencer for:

BK/JUN-hold

1-Hånds hold

2-Hånds hold/Senior

Holdkonkurrencerne bortfalder hvis antallet af konkurrence-skytter med mindst 3 resultater registeret i klassificeringspro-grammet falder til 64 personer eller mindre 2 foregående år i træk.

Nedenstående er beslutningsgruppe II (Skydeledelsen)

a. Deltagelse:

I de individuelle konkurrencer er der fri tilmelding. En skytte kan kun deltage i én klassegruppe. Hvis skytten i

sæsonen har skudt i 2 klassegrupper, må denne til DM vælge hvilken klassegruppe der stilles op i.

I holdkonkurrencerne kan hver landsdelsforening deltage med hold, således:

(1) Landsdelshold:
I Landsdelsholdkonkurrencen UNGDOM kan hver landsdelsforening deltage med et hold bestående af 3+1 skytter således:

Holdet består af 3 tællende skytter, men landsdelsforeningen kan på forhånd tilmelde op til 4 navngivne skytter, som kan indgå på holdet.

Følgende klasser SKAL være repræsenteret på det tællende hold:

På hold		Antal	Klasse
Tællende	Obligatorisk	1	BK
		1	JUN
	Valgfri	1	BK eller JUN
Brutto		1	BK eller JUN
I alt		4	

I Landsdelsholdkonkurrencen VOKSEN kan hver landsdelsforening deltage med et hold bestående af 9+3 skytter således:

Holdet består af 9 tællende skytter, men landsdelsforeningen kan på forhånd tilmelde op til 12 navngivne skytter, som kan indgå på holdet.

På hold		Antal	Klasse
Tællende	Obligatorisk	1	1H 1
		1	1H 2
		1	2H 1
		1	2H 2
		1	SE
	Valgfri	2	1H 1-2
		2	2H 1-2 eller SE
Brutto		3	1H 1-2, 2H 1-2 eller SE
I alt		12	

(2) Foreningshold:

I konkurrencen for foreningshold kan hver landsdelsforening deltage med ubegrænset antal foreningshold bestående af 4 forud navngivne skytter inden for hver af de nævnte hold:

BK-/JUN-hold	4 skytter fra BK/JUN
1-Hånds hold	4 skytter fra 1H 1-2
2-Hånds/Senior hold	4 skytter fra 2H 1-2 /SE

b. Øvrige bestemmelser vedrørende hold:

(1) Landsdelshold:
Landsdelsforeningen bestemmer selv hvilke skytter, der udgør bruttoholdet, og bestemmer derfor selv i hvilke klassegrupper og klasser man vil have ekstra skytter med i forhold til den krævede holdsammensætning. Reserveskytter er derfor en del af bruttoholdet.

Holdets resultat udgøres af summen af de bedste resultater for de skytter, som skal/kan indgå på holdet. Et hold er fuldtalligt, hvis blot det antal skytter, som er tællende til holdresultatet, stiller op.

Bruttoholdets sammensætning kan ændres ubegrænset indtil 1. skytte har påbegyndt sin skydning. Herefter kan ændringer alene ske ved erstatning af en skytte med en anden skytte fra samme klasse, og den nye skytte må ikke have påbegyndt sin skydning.

Det er muligt for landsdelshold at fylde holdet op med en lavere klasse i klassegruppen. F.eks. hvis en landsdel ikke har en skytte tilmeldt fra klasse 1, kan denne erstattes med en skytte fra klasse 2 eller 3.

(2) Foreningshold:
Skytterne på det enkelte hold skal være fra samme forening.

Udskiftning af en eller flere skytte(r) på et hold kan ske hvis hverken den skytte der tages af holdet eller den der sættes på holdet, har påbegyndt deres skydning.

c. Skydningens gennemførelse:

(1) Individuelle konkurrence:
Den individuelle konkurrence er opdelt i en hovedskydning og en mesterskabsskydning:

Skydningen omfatter klasseprogram, luftpistol 15m (se kapitel 3C pkt. 9).

Der skydes 5 skud i hver skive.

Mesterskabsskydningen er en gentagelse af hovedskydningen.

Der er fri tilmelding til mesterskabsskydningen. Vejledende mesterskabskrav vil dog være opslået på banen.

Klassemestre:
Klassemester i den pågældende klasse er den skytte, der opnår højeste sammenlagte pointsum fra hoved- og mesterskabsskydning.

Ved pointlighed, se konkurrencebestemmelserne herfor.

Dersom 1., 2. og 3. pladsen ikke kan afklares efter konkurrencebestemmelserne, uddeles der yderligere medaljer.

Danmarksmestre:
For samtlige klassegrupper er Danmarksmesteren den bedste skytte indenfor klassegruppen.

Ved pointlighed, se konkurrencebestemmelserne herfor.

Dersom 1., 2. og 3. pladsen ikke kan afklares efter konkurrencebestemmelserne, uddeles der yderligere medaljer.

For klassegrupper med kun 1 klasse er klassemesteren samtidig Danmarksmester og Klassemester titlen udgår.

(2) Holdkonkurrencerne:
Danmarksmester er det hold der i den pågældende række opnår højeste sammenlagte pointsum.

Ved pointlighed følges reglerne i kapitel 5.10.a.

d. Præmier:

I holdkonkurrencerne:

Guld-, sølv- og bronzemedaljer til deltagerne på henholdsvis hold/bruttohold 1, 2 og 3 samt pokal til vindende hold (kun foreningshold) i hver række.

I de individuelle konkurrencer:

Pokal og guldmedalje til Danmarksmestrene og sølv- og bronzemedalje til nr. 2 og 3

Guld-, sølv- og bronzemedaljer til nr. 1, 2 og 3 i hver klasse samt pokal til klassemestrene.

B3 Danmarksmesterskaber, i øvrigt pistol 15m

Nedenstående er beslutningsgruppe I (Aktivitetsmøde)

Der etableres DM på øvrige discipliner, såfremt der 12 måneder forud for 1. maj har været mindst 40 skytter med hver mindst 3 resultater registeret i klassificeringsprogrammet inden for disciplinen.

Etablering af holdkonkurrencer for øvrige discipliner kræver, at der skal være et aktivitetsniveau på 80 skytter med mindst 3 resultater registeret i klassificeringsprogrammet. Holdkonkurrencen vil derefter blive etableret efterfølgende år.

Bliver der etableret DM på øvrige discipliner medtages disse automatisk i næstkommende skyttebog.

Kap. 13 Danmarksmesterskaber på 25m, 50m, 200m og 300m

A. DM, Standard- og Finpistol, Grovvåben 25m (GPA/GP32/GR/GM) og 22 Modificeret.

Nedenstående er beslutningsgruppe I (Aktivitetsmøde)

DGI Skydning afholder hvert år DM Finpistol, DM Standardpistol, DM Grovvåben 25m. (GPA/GP32/GR/GM), og 22 Modificeret, hvis aktiviteten har været tilstrækkelig for bevarelse af DM. DM bortfalder automatisk hvis antallet af konkurrenceskytter med mindst 3 resultater registeret i klassificeringsprogrammet indenfor en disciplin, falder til 32 personer eller mindre 2 foregående år i træk.

Mesterskaberne omfatter en individuel konkurrence for hver klasse samt holdkonkurrencer således:

Standardpistol og Finpistol 25m.:

Landsdelsholdkonkurrence UNGDOM for klassegrupperne Børn og Junior.

Landsdelsholdkonkurrence VOKSEN for klassegrupperne 1-Hånd, 2-Hånd og Senior.

Foreningskonkurrencer for:

BK/JUN-hold

1-Hånds hold

2-Hånds/SE hold

Grovvåben 25m.:

Landsdelsholdkonkurrence for klassegrupperne, GP 32, GPA og GR.

Foreningskonkurrencer for klassegrupperne, GP 32, GPA og GR.:

Holdkonkurrencerne bortfalder hvis antallet af konkurrenceskytter med mindst 3 resultater registeret i klassificeringsprogrammet falder til 64 personer eller mindre 2 foregående år i træk.

Etablering af holdkonkurrencer for øvrige discipliner kræver, at der skal være et aktivitetsniveau på 80 konkurrenceskytter med mindst 3 resultater registeret i klassificeringsprogrammet. Holdkonkurrencen vil derefter blive etableret efterfølgende år.

Nedenstående er beslutningsgruppe II (Skydeledelsen)

a. Deltagelse:

I de individuelle konkurrencer er der fri tilmelding. En skytte kan kun deltage i én klassegruppe. Hvis skytten i sæsonen har skudt i 2 klassegrupper, skal denne til DM vælge hvilken klassegruppe der stilles op i.

I holdkonkurrencerne kan hver landsdelsforening deltage med hold, således:

Landsdelshold:
I Landsdelsholdkonkurrencen UNGDOM kan hver landsdelsforening deltage med et hold bestående af 3+1 skytter således:

Holdet består af 3 tællende skytter, men landsdelsforeningen kan på forhånd tilmelde op til 4 navngivne skytter, som kan indgå på holdet.

På hold		Antal	Klassegruppe
Tællende	Obligatorisk	1	BK
		1	JUN
	Valgfri	1	BK eller JUN
Brutto		1	BK eller JUN
I alt		4	

I Landsdelsholdkonkurrencen VOKSEN kan hver landsdelsforening deltage med et hold bestående af 9+3 skytter således:

Holdet består af 9 tællende skytter, men landsdelsforeningen kan på forhånd tilmelde op til 12 navngivne skytter, som kan indgå på holdet.

Standardpistol:

På hold		Antal	Klassegruppe
Tællende	Obligatorisk	1	1H 1
		1	1H 2
		1	2H 1
		1	2H 2
		1	2H 3
		1	SE1
		1	SE2
	Valgfri	1	1H 1-2
		1	2H 1-3 eller SE1-2
Brutto		3	1H 1-2, 2H 1-2 eller SE 1-2
I alt		12	

Finpistol:

På hold		Antal	Klassegruppe
Tæl-lende	Obligatorisk	1	1H 1
		1	1H 2
		1	2H 1
		1	2H 2
		1	SE1
		1	SE2
	Valgfri	1	1H 1-2
		2	2H 1-2 eller SE1-2
Brutto		3	1H 1-2, 2H 1-2 eller SE 1-2
I alt		12	

Foreningshold:

I konkurrencen for foreningshold kan hver landsdelsforening deltage med ubegrænset antal foreningshold bestående af 4 forud navngivne skytter inden for hver af de nævnte hold:

BK-/JUN-hold	4 skytter fra BK/JUN
1-Hånds hold	4 skytter fra 1H 1-2
2-Hånds/Senior hold	4 skytter fra 2H 1-3/SE

Landsdelshold Grovvåben:

I Landsdelsholdkonkurrencen GP 32 kan hver landsdelsforening deltage med et hold bestående af 4+1 skytter således:

Holdet består af 4 tællende skytter, men landsdelsforeningen kan på forhånd tilmelde op til 5 navngivne skytter, som kan indgå på holdet.

På hold		Antal	Klassegruppe
Tællende		1	GP 32
		1	GP 32
		1	GP 32
		1	GP 32
Brutto		1	GP 32
I alt		5	

I Landsdelsholdkonkurrencen GPA kan hver landsdelsforening deltage med et hold bestående af 4+1 skytter således:

Holdet består af 4 tællende skytter, men landsdelsforeningen kan på forhånd tilmelde op til 5 navngivne skytter, som kan indgå på holdet.

På hold		Antal	Klassegruppe
Tællende		1	GPA
		1	GPA
		1	GPA
		1	GPA
Brutto		1	GPA
I alt		5	

I Landsdelsholdkonkurrencen GR kan hver landsdelsforening deltage med et hold bestående af 4+1 skytter således:

Holdet består af 4 tællende skytter, men landsdelsforeningen kan på forhånd tilmelde op til 5 navngivne skytter, som kan indgå på holdet.

På hold		Antal	Klassegruppe
Tællende		1	GR
		1	GR
		1	GR
		1	GR
Brutto		1	GR
I alt		5	

Foreningshold:

I konkurrencen for foreningshold kan hver landsdelsforening deltage med ubegrænset antal foreningshold bestående af 4 forud navngivne skytter inden for hver af de nævnte hold:

GP 32 hold	4 skytter
GPA hold	4 skytter
GR hold	4 skytter

b. Øvrige bestemmelser vedrørende hold:

(1) Landsdelshold

Landsdelsforeningen bestemmer selv hvilke skytter, der udgør bruttoholdet, og bestemmer derfor selv i hvilke klassegrupper og klasser man vil have ekstra skytter med i forhold til den krævede holdsammensætning. Reserve-skytter er derfor en del af bruttoholdet.

Holdets resultat udgøres af summen af de bedste resultater i hovedskydningen for de skytter, som skal/kan indgå på holdet. Et hold er fuldtalligt, hvis blot det antal skytter, som er tællende til holdresultatet, stiller op.

Bruttoholdets sammensætning kan ændres ubegrænset indtil 1. skytte har påbegyndt sin skydning. Herefter kan ændringer alene ske ved erstatning af en skytte med en anden skytte fra samme klasse, og den nye skytte må ikke have påbegyndt sin skydning.

Det er muligt for landsdelshold at fylde holdet op med en lavere klasse i klassegruppen. F.eks. hvis en landsdel ikke

har en skytte tilmeldt fra klasse 1, kan denne erstattes med en skytte fra klasse 2 eller 3.

(2) Foreningshold:
Skytterne på det enkelte hold skal være fra samme forening.

Udskiftning af en eller flere skytte(r) på et hold kan ske hvis hverken den skytte der tages af holdet eller den der sættes på holdet, har påbegyndt deres skydning.

c. Skydningens gennemførelse:

(1) Individuelle konkurrence:
Den individuelle konkurrence omfatter klasseprogram finpistol, standardpistol og grovvåben (se kapitel 3C pkt. 11, 12 og 13).

Håndfatning er som foreskrevet for den enkelte klasse.

Konkurrencebestemmelser fremgår af kap. 5.

Klassemestre:
Klassemester i den pågældende klasse er den skytte, der opnår højeste pointsum. Ved pointlighed følges reglerne i kapitel 5.10.c.

Dersom 1., 2. og 3. pladsen ikke kan afklares efter konkurrencebestemmelserne, uddeles der yderligere medaljer.

Danmarksmester:
Danmarksmester for samtlige klassegrupper er Danmarksmesteren den bedste skytte med det bedste resultat indenfor klassegruppen. Ved pointlighed følges reglerne i kapitel 5.10.c. Dersom 1., 2. og 3. pladsen ikke kan afklares efter konkurrencebestemmelserne, uddeles der yderligere medaljer.

For klassegrupper med kun 1 klasse er klassemesteren samtidig Danmarksmester og Klassemester titlen udgår.

(2) Holdkonkurrencerne:
Danmarksmester er de hold der i den pågældende række opnår højeste sammenlagte pointsum.
Ved pointlighed følges reglerne i kapitel 5.10.c.

d. Præmier:

I holdkonkurrencerne:

Guld-, sølv- og bronzemedaljer til deltagerne på henholdsvis hold/bruttohold 1, 2 og 3 samt pokal til vindende hold (kun foreningshold) i hver række.

I de individuelle konkurrencer.

Pokal og guldmedalje til Danmarksmestrene og sølv- og bronzemedalje til nr. 2 og 3

Guld-, sølv- og bronzemedaljer til nr. 1, 2 og 3 i hver klasse samt pokal til klassemestrene.

B Danmarksmesterskaber, riffel, 50m

Nedenstående er beslutningsgruppe I (Aktivitetsmøde)

DGI Skydning afholder hvert år DM på riffel, 50m.

Mesterskaberne omfatter en individuel konkurrence for hver klasse samt holdkonkurrencer således:

Landsdelsholdkonkurrence UNGDOM for klassegrupperne Børn og Junior.

Landsdelsholdkonkurrence VOKSEN for klassegrupperne Stilling, Åben og Senior.

Foreningskonkurrencer for:

Børnehold

Juniorhold

Stillinghold

Åbenhold

Seniorhold

FRI-klassehold

Nedenstående er beslutningsgruppe II (Skydeledelsen)

a. Deltagelse:

I de individuelle konkurrencer er der fri tilmelding. En skytte kan kun deltage i én klassegruppe. Hvis skytten i sæsonen har skudt i 2 klassegrupper, skal denne til DM vælge hvilken klassegruppe der stilles op i.

I holdkonkurrencerne kan hver landsdelsforening deltage med hold, således:

(1) Landsdelshold:

I Landsdelsholdkonkurrencen UNGDOM kan hver landsdelsforening deltage med et hold bestående af 16+ 4 skytter således:

Holdet består af 16 tællende skytter, men landsdelsforeningen kan på forhånd tilmelde op til 20 navngivne skytter, som kan indgå på holdet.

På hold		Antal	Klasse
Tællende	Obligatorisk	2	BK 1
		2	BK 2
		2	BK 3
		2	JUN 1
		2	JUN 2
	Valgfri	4	BK 1-3
		2	JUN 1-2
Brutto		4	BK 1-3 eller JUN 1-2
I alt		20	

I Landsdelsholdkonkurrencen VOKSEN kan hver landsdelsforening deltage med et hold bestående af 16+4 skytter således:

Holdet består af 16 tællende skytter, men landsdelsforeningen kan på forhånd tilmelde op til 20 navngivne skytter, som kan indgå på holdet.

På hold		Antal	Klasse
Tællende	Obligatorisk	1	ST 1
		1	ST 2
		1	ST 3
		1	Å 1
		1	Å 2
		1	SE 1
		1	SE 2
	Valgfri	4	Å 1-2 eller SE 1-2
		5	ST 1-3
Brutto		4	ST 1-3, Å 1-2 eller SE 1-2
I alt		20	

(2) Foreningshold:
I konkurrencen for foreningshold kan hver landsdelsforening deltage med 4 foreningshold bestående af 4 forud navngivne skytter inden for hver af de nævnte hold.

Børnehold	4 skytter fra BK 1-3
Juniorhold	4 skytter fra JUN 1-2
Stillinghold	4 skytter fra ST 1-3
Åbenhold	4 skytter fra Å 1-2
Seniorhold	4 skytter fra SE 1-2
FRI-klassehold	4 skytter fra FRI 1-2

b. Øvrige bestemmelser vedrørende hold:

(1) Landsdelshold:
Landsdelsforeningen bestemmer selv hvilke skytter, der udgør bruttoholdet, og bestemmer derfor selv i hvilke klassegrupper og klasser man vil have ekstra skytter med i forhold til den krævede holdsammensætning. Reserveskytter er derfor en del af bruttoholdet.

Holdets resultat udgøres af summen af de bedste resultater i hovedskydningen for de skytter, som skal/kan indgå på holdet. Et hold er fuldtalligt, hvis blot det antal skytter, som er tællende til holdresultatet, stiller op.

Bruttoholdets sammensætning kan ændres ubegrænset indtil 1. skytte har påbegyndt sin skydning. Herefter kan ændringer alene ske ved erstatning af en skytte med en anden skytte fra samme klasse, og den nye skytte må ikke have påbegyndt sin skydning.

Det er muligt for landsdelshold at fylde holdet op med en lavere klasse i klassegruppen. F.eks. hvis en landsdel ikke har en skytte tilmeldt fra klasse 1, kan denne erstattes med en skytte fra klasse 2 eller 3.

(2) Foreningshold:
Der kan kun deltage 1 hold pr. forening, pr. disciplin i foreningsholdkonkurrencen.

Skytterne på det enkelte hold skal være fra samme forening.

Det er en betingelse for deltagelse, at foreningsholdet har deltaget i og gennemført en fuld holdturnering eller 3 udtagelsesskydninger i indeværende sæson.

Et hold skal gennemføre skydningen samlet på samme skydehold.

c. Skydningens gennemførelse:

(1) Individuelle:
Den individuelle konkurrence er opdelt i en hovedskydning og en mesterskabsskydning, samt for nogle klassegrupper yderligere med en semifinale og en finale:

Hovedskydningen omfatter klasseprogram, riffel, 50m (se kapitel 3 C pkt.3).

Mesterskabsskydningen er en gentagelse af hovedskydningen. Der er fri tilmelding til mesterskabsskydningen. Vejledende mesterskabskrav kan være opslået på banen. Skytter, der deltager i foreningsholdsfinalen, kan ved mundtlig tilkendegivelse ved opråb inden skydningens start meddele stævneledelsen, at finalens resultat skal gælde som individuelt mesterskabsresultat. Af arrangementsmæssige årsager kan denne regel dog fraviges.

Finaler:

Børn- og Juniorskytter:
For klassegruppen Børn og for klassegruppen Junior skydes der afsluttende finalerunder. For deltagelse i finalerne kræves der et fast pointtal sammenlagt for hoved- og mesterskabsskydningen. Pointkravet fastlægges årligt i forbindelse med udsendelsen af indbydelsen og vil fremgå heraf.

I finalen skydes følgende:
Prøveskud: Frit antal inden 4 minutter forud for gældende skud.

5 skud liggende, skydetid 4 min. Åben skærm, samlet markering efter endt serie. Der anvendes 1/10 markering.

5 skud liggende, skydetid 45 sek. pr. skud. Markering efter hvert skud. Der anvendes 1/10 markering.

Skud afgivet før kommandoen SKYD og efter kommandoen Hold inde, regnes som forbi skud.

Stillingsskytter:
For ST 1-3 skydes der en finale. For deltagelse i finalerne kræves der et fast pointtal sammenlagt for hoved- og mesterskabsskydningen. Pointkravet fastlægges årligt i forbindelse med udsendelsen af indbydelsen og vil fremgå heraf.

Prøveskud:
Frit antal inden for 4 minutter forud for gældende skud.

Gældende skud:
5 skud knælende, skydetid 4 min. Åben skærm, samlet markering efter endt serie. Der anvendes 1/10 markering.

5 skud stående, skydetid 45 sek. pr. skud. Markering efter hvert skud. Der anvendes 1/10 markering.

Skud afgivet før kommandoen SKYD og efter kommandoen Hold inde, regnes som forbi skud.

Liggende skytter og FRI-klasseskytter:
For Å 1-2 og SE 1-2 skydes der en finale og for FRI 1-2 skydes der en finale. For deltagelse i finalerne kræves der et fast pointtal sammenlagt for hoved- og mesterskabsskydningen. Pointkravet fastlægges årligt i forbindelse med udsendelsen af indbydelsen og vil fremgå heraf.

Prøveskud: Frit antal inden 4 minutter forud for gældende skud.

5 skud liggende, skydetid 4 min. Åben skærm, samlet markering efter endt serie. Der anvendes 1/10 markering.

5 skud liggende, skydetid 45 sek. pr. skud. Markering efter hvert skud. Der anvendes 1/10 markering.

Skud afgivet før kommandoen SKYD og efter kommandoen Hold inde, regnes som forbi skud.

Klassemestre:
Klassemester i den pågældende klasse er den skytte, der opnår højeste sammenlagte pointsum fra hoved- og mesterskabsskydning. Ved pointlighed, se konkurrencebestemmelserne herfor.

Dersom 1., 2. og 3. pladsen ikke kan afklares efter konkurrencebestemmelserne, uddeles der yderligere medaljer.

Danmarksmester:
For klassegruppen Børn, for klassegruppen Junior, for

klassegruppen Stilling, klassegruppen FRI og for klassegrupperne Åben og Senior (samlet) er Danmarksmesteren den skytte, der opnår højeste sammenlagte pointsum i hovedskydning, mesterskabsskydning og finale, i alt 50 skud.

Ved pointlighed på 1., 2. og 3. pladsen foretages omskydning med 3 skud, skydetid 45 sek. pr. skud. Ved fortsat pointlighed foretages omskydning med 1 skud ad gangen indtil pointforskel foreligger.

Øvrig indrangering efter konkurrencebestemmelserne.

(2) Landsdelsholdkonkurrencerne:

Danmarksmester er de landsdelsforeningshold, der opnår højeste sammenlagte pointsum. Ved pointlighed, se konkurrencebestemmelserne herfor.

(3) Foreningskonkurrencerne:

Et mesterskab er opdelt i en hovedskydning og en finaleskydning:

Hovedskydningen omfatter klasseprogram, riffel, 50m, se kapitel 3.C.3. Hovedskydningens resultat fra DM riffel 50m individuelt, benyttes til holdskydningens hovedskydning.

Finaleskydningen er en gentagelse af hovedskydningen.

I finaleskydningen deltager de 4 bedst placerede hold, samt de hold, der har pointlighed med 4. pladsen.

Det er ikke tilladt at udskifte skytterne på holdet mellem hoved- og finaleskydningen.

Danmarksmester er de foreningshold, der i hver række opnår højeste sammenlagte pointsum fra hoved- og finaleskydning. Ved pointlighed, se konkurrencebestemmelserne herfor.

d. Præmier:

I holdkonkurrencerne:

Guld-, sølv- og bronzemedaljer til deltagerne på henholdsvis hold/bruttohold 1, 2 og 3 samt pokal til vindende hold (kun foreningshold) i hver række.

I de individuelle konkurrencer:

Pokal og guldmedalje til Danmarksmestrene og sølv- og bronzemedalje til nr. 2 og 3

Guld-, sølv- og bronzemedaljer til nr. 1, 2 og 3 i hver mesterskabsklasse samt pokal til klassemestrene.

C Danmarksmesterskaber, riffel, 200m

Nedenstående er beslutningsgruppe I (Aktivitetsmøde)

DGI Skydning afholder hvert år DM på riffel, 200m.

Mesterskaberne omfatter en individuel konkurrence for hver klasse samt holdkonkurrencer således:

Landsdelsholdkonkurrence UNGDOM for klassegrupperne Børn og Junior.

Landsdelsholdkonkurrence VOKSEN for klassegrupperne Stilling, Åben og Senior.

Foreningskonkurrencer for:

Børnehold

Juniorhold

Stillinghold

Åbenhold

Seniorhold

Nedenstående er beslutningsgruppe II (Skydeledelsen)

a. Deltagelse:

I de individuelle konkurrencer er der fri tilmelding. En skytte kan kun deltage i én klassegruppe. Hvis skytten i sæsonen har skudt i 2 klassegrupper, skal denne til DM vælge hvilken klassegruppe der stilles op i.

I holdkonkurrencerne kan hver landsdelsforening deltage med hold, således:

(1) Landsdelshold:

I Landsdelsholdkonkurrencen UNGDOM kan hver landsdelsforening deltage med et hold bestående af 12+3 skytter således:

Holdet består af 12 tællende skytter, men landsdelsforeningen kan på forhånd tilmelde op til 15 navngivne skytter, som kan indgå på holdet.

På hold		Antal	Klassegruppe
Tællende	Obligatorisk	4	BK
		4	JUN
	Valgfri	4	BK eller JUN
Brutto		3	BK eller JUN
I alt		15	

I Landsdelsholdkonkurrencen VOKSEN kan hver landsdelsforening deltage med et hold bestående af 16+4 skytter således:

Holdet består af 16 tællende skytter, men landsdelsforeningen kan på forhånd tilmelde op til 20 navngivne skytter, som kan indgå på holdet.

På hold		Antal	Klassegruppe
Tællende	Obligatorisk	1	ST 1
		1	ST 2
		1	ST 3
		1	Å 1
		1	Å 2
		1	SE 1
		1	SE 2
	Valgfri	4	Å 1-2 eller SE 1-2
		5	ST 1-3
Brutto		4	ST 1-3, Å 1-2 eller SE 1-2
I alt		20	

(2) Foreningshold:

I konkurrencen for foreningshold kan hver landsdelsforening deltage med 4 foreningshold bestående af 4 forud navngivne skytter inden for hver af de nævnte hold:

Børnehold	4 skytter fra BK
Juniorhold	4 skytter fra JUN
Stillinghold	4 skytter fra ST 1-3
Åbenhold	4 skytter fra Å 1-2
Seniorhold	4 skytter fra SE1-2

d. Øvrige bestemmelser vedrørende hold:

(1) Landsdelshold
Landsdelsforeningen bestemmer selv hvilke skytter, der udgør bruttoholdet, og bestemmer derfor selv i hvilke klassegrupper og klasser man vil have ekstra skytter med i forhold til den krævede holdsammensætning. Reserveskytter er derfor en del af bruttoholdet.

Holdets resultat udgøres af summen af de bedste resultater i hovedskydningen for de skytter, som skal/kan indgå på holdet. Et hold er fuldtalligt, hvis blot det antal skytter, som er tællende til holdresultatet, stiller op.

Bruttoholdets sammensætning kan ændres ubegrænset indtil 1. skytte har påbegyndt sin skydning. Herefter kan ændringer alene ske ved erstatning af en skytte med en anden skytte fra samme klasse, og den nye skytte må ikke have påbegyndt sin skydning.

Det er muligt for landsdelshold at fylde holdet op med en lavere klasse i klassegruppen. F.eks. hvis en landsdel ikke

har en skytte tilmeldt fra klasse 1, kan denne erstattes med en skytte fra klasse 2 eller 3.

(2) Foreningshold
Der kan kun deltage 1 hold pr. forening, pr. disciplin i foreningsholdkonkurrencen.

Skytterne på det enkelte hold skal være fra samme forening.

Det er en betingelse for deltagelse, at foreningsholdet har deltaget i og gennemført en fuld holdturnering eller 3 udtagelsesskydninger i indeværende sæson.

Et hold skal gennemføre skydningen samlet på samme skydehold

c. Skydningens gennemførelse:

(1) Individuelle:
Den individuelle konkurrence er opdelt i en hovedskydning og en mesterskabsskydning, samt for nogle klassegrupper yderligere med en semifinale og en finale:

Hovedskydningen omfatter klasseprogram, riffel, 200m (se kapitel 3C pkt. 4).

Mesterskabsskydningen er en gentagelse af hovedskydningen. Der er fri tilmelding til Mesterskabsskydningen. Vejledende mesterskabskrav kan dog være opslået på banen. Skytter, der deltager i foreningsholdsfinalen, kan ved mundtlig tilkendegivelse ved opråb inden skydningens start meddele stævneledelsen, at finalens resultat skal gælde som individuelt mesterskabsresultat. Af arrangementsmæssige årsager kan denne regel dog fraviges

Finaler:

Stillingsskytter:
For ST 1-3 skydes der en finale. For deltagelse i finalerne kræves der et fast pointtal sammenlagt for hoved- og mesterskabsskydningen. Pointkravet fastlægges årligt i forbindelse med udsendelsen af indbydelsen og vil fremgå heraf.

I finalen skydes følgende:

Prøveskud: Frit antal inden for 4 minutter forud for gældende skud.

Gældende skud: Der skydes 5 skud knælende, skydetid 4 min. Åben skærm, samlet markering efter endt serie. Der anvendes 1/10 markering.

5 skud stående, skydetid 45 sek. pr. skud. Markering efter hvert skud. Der anvendes 1/10 markering.

Skud afgivet før kommandoen SKYD og efter kommandoen Hold inde, regnes som forbi skud.

Liggende skytter:
For Å 1-2 og SE 1-2 skydes der en finale. For deltagelse i finalerne kræves der et fast pointtal sammenlagt for hoved- og mesterskabsskydningen. Pointkravet fastlægges årligt i forbindelse med udsendelsen af indbydelsen og vil fremgå heraf.

I finalen skydes følgende:

Prøveskud: Frit antal inden 4 minutter forud for gældende skud.

Gældende skud:

5 skud liggende, skydetid 4 min. Åben skærm, samlet markering efter endt serie. Der anvendes 1/10 dels markering.

5 skud liggende, skydetid 45 sek. pr. skud. Markering efter hvert skud. Der anvendes 1/10 dels markering.

Skud afgivet før kommandoen SKYD og efter kommandoen Hold inde, regnes som forbi skud.

Klassemestre:
Klassemester i den pågældende klasse er den skytte, der opnår højeste sammenlagte pointsum fra hoved- og mesterskabsskydning. Ved pointlighed, se konkurrencebestemmelserne herfor.

Dersom 1., 2. og 3. pladsen ikke kan afklares efter konkurrencebestemmelserne, uddeles der yderligere medaljer.

Danmarksmester:
Danmarksmester for klassegrupperne Børn og Junior er Danmarksmesteren den bedste skytte indenfor klassegruppen. Ved pointlighed, se konkurrencebestemmelserne herfor. Dersom 1., 2. og 3. pladsen ikke kan afklares efter konkurrencebestemmelserne, uddeles der yderligere medaljer.

For klassegruppen Stilling og for klassegrupperne Åben og Senior (samlet) er Danmarksmesteren den skytte, der opnår højeste sammenlagte pointsum i hoved- og mesterskabsskydning og finale, i alt 40 skud.

Ved pointlighed på 1., 2. og 3. pladsen foretages omskydning med 3 skud stående, skydetid 45 sek. pr. skud. Ved fortsat pointlighed foretages omskydning med 1 skud ad gangen indtil pointforskel foreligger.

Øvrig indrangering efter konkurrencebestemmelserne.

For klassegrupper med kun 1 klasse er klassemesteren samtidig Danmarksmester og Klassemester titlen udgår.

(2) Landsdelsholdkonkurrencerne:
Danmarksmester er de landsdelshold, der opnår højeste sammenlagte pointsum. Ved pointlighed, se konkurrencebestemmelserne herfor.

(3) Foreningsholdkonkurrencerne:
Et mesterskab er opdelt i en hovedskydning og en finaleskydning:

Hovedskydningen omfatter klasseprogram, riffel, 200m, se kapitel 3. Hovedskydningens resultat fra DM riffel 200m individuelt, benyttes til holdskydningens hovedskydning.

Finaleskydningen er en gentagelse af hovedskydningen. I finaleskydningen deltager de 4 bedst placerede hold inden for hver klasse, samt de hold, der har pointlighed med 4. pladsen.

Det er ikke tilladt at udskifte skytterne på holdet mellem hoved- og finaleskydningen.

Danmarksmester er de foreningshold, der i hver række opnår højeste sammenlagte pointsum fra hoved- og finaleskydning. Ved pointlighed, se konkurrencebestemmelserne herfor.

d. Præmier:

I holdkonkurrencerne:

Guld-, sølv- og bronzemedaljer til deltagerne på henholdsvis hold/bruttohold 1, 2 og 3 samt pokal til vindende hold (kun foreningshold) i hver række.

I de individuelle konkurrencer:

Pokal og guldmedalje til Danmarksmestrene og sølv- og bronzemedalje til nr. 2 og 3

Guld-, sølv- og bronzemedaljer til nr. 1, 2 og 3 i hver mesterskabsklasse samt pokal til klassemestrene.

D Danmarksmesterskaber, riffel, 200mNM

Nedenstående er beslutningsgruppe I (Aktivitetsmøde)

DGI Skydning afholder hvert år DM for riffel, 200mNM.

Mesterskaberne omfatter en individuel konkurrence.

Nedenstående er beslutningsgruppe II (Skydeledelsen)

a. Deltagelse:

I de individuelle konkurrencer er der fri tilmelding.

b. Skydningens gennemførelse:

(1) Individuelle:
Den individuelle konkurrence omfatter klasseprogram, riffel 200mNM (se kapitel 3)

Danmarksmester:
Danmarksmester er den bedste skytte indenfor klassegruppen. Ved pointlighed, se konkurrencebestemmelserne herfor.

Dersom 1., 2. og 3. pladsen ikke kan afklares efter konkurrencebestemmelserne, uddeles der yderligere medaljer.

c. Præmier:

I de individuelle konkurrencer:
Pokal og guldmedalje til Danmarksmestrene og sølv- og bronzemedalje til nr. 2 og 3

E Danmarksmesterskab, riffel, 300m

Nedenstående er beslutningsgruppe I (Aktivitetsmøde)

DGI Skydning afholder hvert år DM for riffel, 300m.

Mesterskaberne omfatter en individuel konkurrence for hver klasse samt holdkonkurrencer således:

Landsdelsholdkonkurrence UNGDOM for klassegrupperne Børn og Junior.

Landsdelsholdkonkurrence VOKSEN for klassegrupperne Stilling, Åben og Senior.

Nedenstående er beslutningsgruppe II (Skydeledelsen)

a. Deltagelse:

I de individuelle konkurrencer er der fri tilmelding. En skytte kan kun deltage i én klassegruppe. Hvis skytten i sæsonen har skudt i 2 klassegrupper, skal_denne til DM vælge hvilken klassegruppe der stilles op i.

I holdkonkurrencerne kan hver landsdelsforening deltage med hold, således:

(1) Landsdelshold:

I Landsdelsholdkonkurrencen UNGDOM kan hver landsdelsforening deltage med et hold bestående af 4+1 skytte således:

Holdet består af 4 tællende skytter, men landsdelsforeningen kan på forhånd tilmelde op til 5 navngivne skytter, som kan indgå på holdet.

På hold		Antal	Klasse
Tællende	Obligatorisk	1	BK
		1	JUN
	Valgfri	2	BK eller JUN
Brutto		1	BK eller JUN
I alt		5	

I Landsdelsholdkonkurrencen VOKSEN kan hver landsdelsforening deltage med et hold bestående af 8+2 skytter således:

Holdet består af 8 tællende skytter, men landsdelsforeningen kan på forhånd tilmelde op til 10 navngivne skytter, som kan indgå på holdet.

På hold		Antal	Klasse
Tællende	Obligatorisk	1	ST 1
		1	ST 2
		1	Å
		1	SE
	Valgfri	3	ST 1-2
		1	Å eller SE
Brutto		2	ST 1-2, Å eller SE

b. Øvrige bestemmelser vedrørende hold:

(1) Landsdelshold:
Landsdelsforeningen bestemmer selv hvilke skytter, der udgør bruttoholdet, og bestemmer derfor selv i hvilke klassegrupper og klasser man vil have ekstra skytter med i forhold til den krævede holdsammensætning. Reserveskytter er derfor en del af bruttoholdet.

Holdets resultat udgøres af summen af de bedste resultater i hovedskydningen for de skytter, som skal/kan indgå på holdet. Et hold er fuldtalligt, hvis blot det antal skytter, som er tællende til holdresultatet, stiller op.

Bruttoholdets sammensætning kan ændres ubegrænset indtil 1. skytte har påbegyndt sin skydning. Herefter kan ændringer alene ske ved erstatning af en skytte med en anden skytte fra samme klasse, og den nye skytte må ikke have påbegyndt sin skydning.

Det er muligt for landsdelshold at fylde holdet op med en lavere klasse i klassegruppen. F.eks. hvis en landsdel ikke har en skytte tilmeldt fra klasse 1, kan denne erstattes med en skytte fra klasse 2 eller 3.

c. Skydningens gennemførelse:

(1) Individuelle:
Den individuelle konkurrence for BK, Junior, Åben, Senior og Fri er opdelt i en hovedskydning og en mesterskabsskydning, klassen Stilling én hovedskydning:

Hovedskydningen omfatter klasseprogram, riffel, 300m (se kapitel 3C pkt. 7).

Mesterskabsskydningen er en gentagelse af hovedskydningen. Der er fri tilmelding til Mesterskabsskydningen.

Klassemestre:
Klassemester i den pågældende klasse er den skytte, der opnår højeste pointsum.

Ved pointlighed, se konkurrencebestemmelserne herfor.

Dersom 1., 2. og 3. pladsen ikke kan afklares efter konkurrencebestemmelserne, uddeles der yderligere medaljer.

Danmarksmester:
Danmarksmester for samtlige klassegrupper er Danmarksmesteren den bedste skytte indenfor klassegruppen. Ved pointlighed, se konkurrencebestemmelserne herfor.

Dersom 1., 2. og 3. pladsen ikke kan afklares efter konkurrencebestemmelserne, uddeles der yderligere medaljer.

For klassegrupper med kun 1 klasse er klassemesteren samtidig Danmarksmester og Klassemester titlen udgår.

(2) Landsdelsholdkonkurrencen:
Danmarksmester er de landsdelsforeningshold, der opnår højeste sammenlagte pointsum. Ved pointlighed, se konkurrencebestemmelserne herfor.

d. Præmier:

I holdkonkurrencen:
Guld-, sølv- og bronzemedaljer til deltagerne på henholdsvis hold/bruttohold 1, 2 og 3.

I de individuelle konkurrencer:
Pokal og guldmedalje til Danmarksmestrene og sølv- og bronzemedalje til nr. 2 og 3

Guld-, sølv- og bronzemedaljer til nr. 1, 2 og 3 i hver mesterskabsklasse samt pokal til klassemestrene.

Kap. 14 Danmarksmesterskab Terrænskydning, riffel og pistol

A1 Danmarksmesterskab terræn-, sekundskydning, riffel

Nedenstående er beslutningsgruppe I (Aktivitetsmøde)

DGI Skydning afholder hvert år DM i terræn- og sekundskydning med riffel.

Mesterskaberne omfatter:

a. Landsdelsholdkonkurrence, terrænskydning

Der konkurreres i 2 rækker for hold, en række for

Voksenhold

Seniorhold

b. Foreningsholdskonkurrence

Der konkurreres i 1 række for Foreningshold

c. Individuel konkurrence, terrænskydning

Der konkurreres i 5 rækker, en række for

BK/juniorskytter

Stilling - klasse 1-skytter

Stilling - klasse 2-skytter

Seniorskytter

Åbenskytter

d. Landsdelsholdkonkurrence, sekundskydning

Der konkurreres i 2 rækker for hold, en række for

Voksenhold

Seniorhold

e. Individuel konkurrence, sekundskydning

Der konkurreres i 3 rækker, en række for

Juniorskytter

Stilling/Åben skytter

Seniorskytter

Nedenstående er beslutningsgruppe II (Skydeledelsen)

a. Deltagelse i Terrænskydningen

I den individuelle konkurrence er der fri tilmelding.

I Landsdelsholdkonkurrencerne kan alle landsdele stille med et hold i hver række.

Voksenhold består af 10 skytter, heraf maksimalt 4 liggende skytter.

Seniorhold består af 4 seniorskytter.

En skytte kan kun deltage på et landsdelshold. Kun fuldtallige landsdelshold kan indgå i konkurrencen.

I Foreningsholdkonkurrencen kan følgende deltage:

Foreningshold	4 skytter

I foreningsholdkonkurrencen må landsdelene stille med frit antal hold, dog kun 1 hold pr. forening. Skytterne på det enkelte hold skal være fra samme forening.

b. Terrænskydningens gennemførelse

(1) Individuelle konkurrence
Terrænskydningen omfatter 7 stationer samt en indskydning. Patronforbrug 48 stk. jf. bestemmelserne i kapitel 6.

Klassemestre:
Klassemester i den pågældende klasse er den skytte, der opnår højeste pointsum. Ved pointlighed, se konkurrencebestemmelserne herfor.

Dersom 1., 2. og 3. pladsen ikke kan afklares efter konkurrencebestemmelserne, uddeles der yderligere medaljer.

Danmarksmester:
Der afvikles 2 finaler én for:

De 10 bedst placerede stilling skytter

De 10 bedste placerede liggende skytter, (BK/JUN/SE/Å)

Finalerne skydes på én station. Klassegruppen ST skyder 6 skud liggende og 6 skud knælende. Klassegrupperne JUN, Å og SE skyder 2 x 6 skud liggende. Serierne markeres samlet. For skytter med for mange skud i en finale (2 x 6), foretages der omskydning for skytten med for mange skud.

Danmarksmester er den skytte i hver finale, der sammenlagt (terrænskydning + finale) opnår højeste pointsum. Ved pointlighed tælles inderringen i finalerunden. Ved fortsat pointlighed på 1., 2. og 3. pladsen, gentages finalen indtil en afgørelse foreligger.

c. Deltagelse i Sekundskydning

Alle skytter, der er tilmeldt DM kan deltage.

d. Sekundskydningens gennemførelse

Skydningen gennemføres jf. kapitel 6.B.

Der skydes én skudserie af indtil 6 skud pr. skytte.

Der kan kun opnås et tidsresultat, når alle 3 mål er truffet.

(1) DM individuelt

Danmarksmester
Danmarksmester er den skytte, der i hver række opnår laveste tid. Øvrig indrangering jfr. konkurrencebestemmelserne. Dersom 1, 2. og 3. pladsen ikke kan afklares efter konkurrencebestemmelserne, uddeles der yderligere medaljer.

(2) DM hold

I Landsdelsholdskydningen for Voksenhold er det de 6 hurtigste tider der tæller. I Landsdelsholdskydningen for Seniorhold er det de 2 hurtigste tider der tæller.

e. Præmier

I Landsdelsholdkonkurrencen:
Guld-, sølv- og bronzemedaljer til deltagerne på henholdsvis hold 1, 2 og 3.

I Foreningsholdkonkurrencerne:
Guld-, sølv- og bronzemedaljer til deltagerne på henholdsvis hold 1, 2 og 3 samt pokal til vindende hold

I de individuelle konkurrencer:

Pokal og guldmedalje til Danmarksmestrene og sølv- og bronzemedalje til nr. 2 og 3

Guld-, sølv- og bronzemedaljer til nr. 1, 2 og 3 i hver klasse samt pokal til klassemestrene.

B1 Danmarksmesterskab i terræn- og sekundskydning, pistol

Nedenstående er beslutningsgruppe I (Aktivitetsmøde)

DGI Skydning afholder hvert år DM i terrænskydning med standardpistol, kaliber 5,6 mm (kal. .22) samt med grovpistol og grovrevolver i kalibre, der ligger inden for grænserne 7,62 mm til 9,65 mm (kal. .30 til og med kal. .38) samt kal. .40 S&W, 44 special, 45 acp og 45 colt.

Til kaliber 7,62 til og med 9,65, samt kal. 40 S&W, 44 special, 45 acp og 45 colt, må der anvendes hjemmeladet samt kappeklædt ammunition.

Desuden afholdes DM i sekundskydning med standardpistol og grovvåben (GP32, GPA og GR).

DM bortfalder automatisk hvis antallet af konkurrenceskytter med mindst 3 resultater registeret i klassificeringsprogrammet indenfor en disciplin, falder til 32 personer eller mindre 2 foregående år i træk.

Der etableres DM på øvrige discipliner, såfremt der 12 måneder forud for 1. maj har været mindst 40 skytter med hver mindst 3 resultater registeret i klassificeringsprogrammet inden for disciplinen.

Holdkonkurrencerne bortfalder hvis antallet af konkurrenceskytter med mindst 3 resultater registeret i klassificeringsprogrammet falder til 64 personer for den enkelte disciplin eller mindre 2 foregående år i træk.

Etablering af holdkonkurrencer for øvrige discipliner kræver, at der skal være et aktivitetsniveau på 80 konkurrenceskytter

med mindst 3 resultater registeret i klassificeringsprogrammet. Holdkonkurrencen vil derefter blive etableret efterfølgende år.

1. Standardpistol

DM i standardpistol afvikles som en foreningsholdkonkurrence og Landsdelsholdkonkurrence og en individuel konkurrence.

a. Foreningsholdskonkurrence

Der konkurreres i en række for hold bestående af junior, terrænpistol skytter og Senior.

b. Landsdelsholdkonkurrence.

Der konkurreres i 3 rækker for hold; en række for:

Juniorskyttehold

Terrænskyttehold

Seniorskyttehold

c. Individuel konkurrence.

Der konkurreres i 5 rækker; en række for:

Juniorskytter

Terrænskytter klasse 1

Terrænskytter klasse 2

Terrænskytter klasse 3

Seniorskytter

2. Grovvåben

DM i grovvåben afvikles som en foreningsholdkonkurrence og Landsdelsholdkonkurrence og en individuel konkurrence.

a. Foreningsholdskonkurrence

Der konkurreres i 3 rækker for hold; en række for:

Grovpistol kal. .32 (GP32)

Grovpistol andet end kal. .32 (GPA)

Grovrevolver (GR)

b. Landsdelsholdkonkurrence

Der konkurreres i 3 rækker for hold; en række for:

Grovpistol kal. .32 (GP32)

Grovpistol andet end kal. .32 (GPA)

Grovrevolver (GR)

c. Individuel konkurrence.

Der konkurreres i 3 rækker; en række for:

Grovpistol kal. .32 (GP 32)

Grovpistol andet end kal. .32 (GPA)

Grovrevolver (GR)

3. Sekundskydning i standardpistol og grovvåben:

DM i sekundskydning med standardpistol afvikles som en Landsdelsholdkonkurrence og en individuel konkurrence.

DM i sekundskydning med grovvåben afvikles som en individuel konkurrence.

a. Landsdelsholdkonkurrence, standardpistol

Der konkurreres i 3 rækker for hold; en række for:

Juniorskyttehold

Terrænskyttehold

Seniorskyttehold

b. Individuel konkurrence, standardpistol

Der konkurreres i 3 rækker; en række for:

Juniorskytter

Terrænskytter

Seniorskytter

c. Individuel konkurrence, grovvåben

Der konkurreres i 3 rækker; en række for:

Grovpistol kal. .32 (GP 32)

Grovpistol andet end kal. .32 (GPA)

Grovrevolver (GR)

Nedenstående er beslutningsgruppe II (Skydeledelsen)

a. Bestemmelser for terrænskydningen

1. Deltagelse
   I den individuelle konkurrence er der fri tilmelding på både standardpistol og grovvåben.

   I holdkonkurrencerne kan hver landsdelsforening deltage med hold, således:

   I foreningsholdskonkurrence må landsdelen stille med frit antal hold. Skytterne på det enkelte hold skal være fra samme forening, og på landsdelsholdskonkurrence må der stilles et hold pr. landsdel. Dog undtaget juniorskytte-hold, hvor der må stilles ubegrænset antal hold.

2. Standardpistol
   Der konkurreres i forenings- og Landsdelsholdkonkurrence på standardpistol.

   I Foreningsholdkonkurrencen for Voksen kan hver landsdelsforening deltage med et hold bestående af 4+1 skytte således:

   Foreningsholdskonkurrence

På hold		Antal	Klasse
Tællende	Valgfri	4	JUN – TP 1-3 - SE
Brutto		1	JUN – TP 1-3 - SE
I alt		5	

   I Landsdelsholdkonkurrencen for Voksen kan hver landsdelsforening deltage med et hold bestående af 5+1 skytter således:

   Holdet består af 5 tællende skytter, men landsdelsforeningen kan på forhånd tilmelde op til 6 navngivne skytter, som kan indgå på holdet.

Landsdelsholdkonkurrence Voksen

På hold		Antal	Klasse
Tællende	Valgfri	5	TP 1-3
Brutto		1	TP 1-3
I alt		6	

I Landsdelsholdkonkurrencen for Junior og Senior kan hver landsdelsforening deltage med et hold bestående af 3+1 skytter således:

Holdet består af 3 tællende skytter, men landsdelsforeningen kan på forhånd tilmelde op til 4 navngivne skytter, som kan indgå på holdet.

Landsdelsholdkonkurrence Junior

På hold	Antal	Klasse
Tællende	3	JUN
Brutto	1	JUN
I alt	4	

Landsdelsholdkonkurrence Senior

På hold	Antal	Klasse
Tællende	3	SE
Brutto	1	SE
I alt	4	

3. Grovvåben

Der konkurreres i henholdsvis forenings- og Landsdelsholdkonkurrence på GP 32, GPA og GR

I Foreningsholdskonkurrence henholdsvis for GP 32, GPA og GR:

På hold	Antal	Klasse
Tællende	4	GP 32
Brutto	1	GP 32
I alt	5	

På hold	Antal	Klasse
Tællende	4	GPA
Brutto	1	GPA
I alt	5	

På hold	Antal	Klasse
Tællende	4	GR
Brutto	1	GR
I alt	5	

I Landsdelsholdkonkurrence henholdsvis for GP 32, GPA og GR kan hver landsdelsforening deltage med et hold bestående af 5+1 skytter således:

Holdet består af 5 tællende skytter, men landsdelsforeningen kan på forhånd tilmelde op til 6 navngivne skytter, som kan indgå på holdet.

På hold	Antal	Klasse
Tællende	5	GP 32
Brutto	1	GP 32
I alt	6	

På hold	Antal	Klasse
Tællende	5	GPA
Brutto	1	GPA
I alt	6	

På hold	Antal	Klasse
Tællende	5	GR
Brutto	1	GR
I alt	6	

4. Generelle bestemmelser

En skytte kan kun deltage på et hold på standardpistol, på grovvåben kan man deltage på alle 3 hold.

5. Skydningens gennemførelse

Skydning med såvel standard- som grovvåben omfatter minimum 7 stationer samt indskydning, og afvikles jf. kap. 8 a, Terrænskydning.

Danmarksmester for samtlige klassegrupper er Danmarksmesteren den bedste skytte med det bedste resultat inden for klassegruppen.

Ved pointlighed på 1., 2. og 3. pladserne såvel individuelt som i holdkonkurrencerne foretages omskydning med 5 skud stående og 5 skud knælende mod 1 mål. Skydningen gentages indtil afgørelse foreligger. Inden omskydning tillades indskydning på normal vis.

Møder en skytte ikke op til omskydningen rykker vedkommende automatisk til den første placering efter de skytter, der har deltaget i omskydningen. Møder ingen skytter til omskydning, rangeres skytterne iflg. reglerne i Skyttebogens kap. 8.17. Kan rangeringen stadig ikke finde sted, tildeles berørte skytter ens medalje.

Indrangering ved pointlighed sker i øvrigt efter bestemmelserne i Skyttebogens kap. 8.17.

b. Bestemmelser for sekundskydningen

1. Deltagelse

Standardpistol

Landsdelsholdkonkurrence

Voksenhold:
Voksenholdet består af 5 navngivne skytter fra bruttoholdet på terrænskydningen, der har de 5 hurtigste tider.

Juniorhold:
Juniorskytteholdet består af de 3 navngivne skytter, der udgjorde førsteholdet i terrænskydningen. Da landsdelsforeningen må stille med et ubegrænset antal hold, nummereres holdene 1. 2. osv., og kun førsteholdet deltager i konkurrencen.

Seniorhold:
Seniorholdet består af de 3 navngivne skytter, der udgjorde Landsdelsholdet i terrænskydningen.

Individuelt
I den individuelle konkurrence kan der deltage skytter der har deltaget i terrænskydningen, standardpistol – se dog generelle bestemmelser.

Alle holdskytter deltager automatisk i den individuelle konkurrence.

2. Generelle bestemmelser
Kun fuldtallige voksenhold med minimum 5 skytter og juniorhold med minimum 3 skytter kan deltage i holdkonkurrencen.

En skytte kan kun deltage på et hold.

3. Skydningens gennemførelse
Skydningen afvikles jf. kap. 8 b - sekundskydning.

Danmarksmester er den skytte, der i hver række opnår laveste tid. Ved opnåelse af samme tid på førstepladsen foretages omskydning, indtil der foreligger tidsforskel.

Øvrig indrangering jfr. konkurrencebestemmelserne. Dersom 2. og 3. pladsen ikke kan afklares efter konkurrencebestemmelserne, uddeles der yderligere medaljer.

Danmarksmester:
Danmarksmester for samtlige klassegrupper er Danmarksmesteren den bedste skytte med det bedste resultat indenfor klassegruppen. Ved pointlighed følges reglerne i kapitel 8.17. Dersom 1., 2. og 3. pladsen ikke kan afklares efter konkurrencebestemmelserne, uddeles der yderligere medaljer.

c. Præmier

I holdkonkurrencerne:

Guld-, sølv- og bronzemedaljer til deltagerne på henholdsvis hold 1, 2 og 3 samt pokal til vindende hold (kun foreningshold)

I de individuelle konkurrencer:

Pokal og guldmedalje til Danmarksmestrene og sølv- og bronzemedalje til nr. 2 og 3

Klassemestre på standardpistol modtager pokal og guldmedalje, og sølv- og bronzemedalje til nr. 2 og 3.

Kap. 15 Danmarksmesterskaber sommerbiathlon

Nedenstående er beslutningsgruppe I (Aktivitetsmøde)

DGI Skydning riffeludvalg/biathlongruppen afholder hvert år DM i sommerbiathlon på kal. .22 og med skydning på 50m. Se konkurrencebestemmelserne for nærmere.

Nedenstående er beslutningsgruppe I (Aktivitets-møde/disciplinmøde)

Mesterskaberne omfatter en individuel konkurrence for hver klasse. Dog ikke introklasser.

Nedenstående er beslutningsgruppe II (Skydeledelsen)

a. Deltagelse

I de individuelle konkurrencer er der fri tilmelding for medlemmer under en forening/klub under DGI, indskud mv. jf. særskilt indbydelse.

Konkurrencens gennemførelse

Selve DM konkurrencerne består af en kort og en lang biathlon. Den biatlet som på henholdsvis den korte som den lange biathlon, har den hurtigste tid, kåres hver især som Dansk Mester på kort og Dansk Mester på lang i hver klasse. Undtaget er børn mix 8-11 år og 12-14 år, som kun gennemføres som en kort biathlon.

Kap. 16 Nordiske konkurrencer og landskampe

Nedenstående er beslutningsgruppe II (Skydeledelsen)

DGI Skydning deltagere hver år i flere nordiske konkurrencer og landskampe, med skytter fra forskellige discipliner og aldersgrupper.

DGI Skydning deltagere i følgende konkurrencer:

a. Nordisk ungdomslandskamp i terræn- og baneskydning, riffel

b. Nordisk mesterskab i terræn-, sekund- og baneskydning, riffel

c. Nordisk mesterskab pistolterrænskydning

d. Nordisk Ungdomslandskamp 50m riffel.

e. Nordisk Seniorlandskamp 50m riffel.

Kap. 17 Andre faste konkurrencer

Nedenstående er beslutningsgruppe II (Skydeledelsen)

DGI Skydning tilstræber at afholde følgende konkurrencer:

A. Skydningen om Den Danske Mesterskabs vandrekæde i Riffelskydning

a. Afholdelse
Skydningen om denne kæde afvikles hvert år, se stævnekalenderen.

b. Deltagelse
Der er fri tilmelding. Der konkurreres individuelt i én række. Indskud jf. udsendt indbydelse.

c. Skydningens gennemførelse
Der skydes efter følgende program:

Skydning A
Afstand 300m mod 10-delt international ringskive. Skydningen gennemføres som et klasseprogram på 300m stillings skytter.

Skydning B
Afstand 200m mod 10-delt ringskive. Skydningen gennemføres som et klasseprogram på 200m (hoved- + mesterskabsskydning)

Skydning C
Afstand 300m mod 10-delt international riffelringskive eller på 200m mod 10-delt international riffelringskive reduceret. Prøveskud: Indtil 6 før gældende skud, skydetid max. 4 minutter. Markering efter hvert skud. Der skydes 10 gældende skud liggende. Skydetid 2 minutter. Der

markeres samlet efter sidste skud. Skydning C gennemføres umiddelbart i fortsættelse af skydning A eller som en afsluttende finale.

Indrangering:
Ved pointlighed er resultatet i skydning A, B og C afgørende i nævnte rækkefølge. Er der stadig pointlighed, går den skytte forud, der samlet i A, B og C har flest x-tiere, derefter flest tiere. Ved stadig pointlighed følger bedste skydning A, stående, derefter knælende og liggende. Derefter det samme for skydning B.

d. Præmier
Vinderen overrækkes kæden samt modtager erindringsmedalje til ejendom.

Et antal præmier efter nærmere bestemmelse.

B. DAN-CUP

DAN-CUP skydes som en landsdækkende turnering på 200m NM klasseprogram.

a. Afholdelse
Skydninger til ranglisten skydes ved stævner der afholdes lokalt rundt i landet.

De 20 bedst placerede skytter på 200mNM Dan-Cup ranglisten inviteres til DAN-CUP finalen som kan afvikles sammen med DM på 200m.

Klassegruppen Stilling kan deltage i Dan-Cuppen. Det er de 4 bedste resultater som bliver indberettet senest 1. september, der tæller til Dan-CUP. Skytterne skal selv holde sig orienteret omkring deres placering på ranglisten og registrering af deres resultater.

Skytterne skyder finalen som »Klasseprogram, riffel, 200mNM«, (se kapitel 3) i skyttebogen.

Ved pointlighed vinder den skytte, som sammenlagt har det højeste point ved DAN-CUP finalen.

b. Præmier
Der overrækkes Dan-Cup-Pokal til vinderen på 200mNM, samt erindringspokal.

c. Andet
Afholdes finalen sammen med DM tæller resultatet til »Danmarksmesterskabet i 200mNM klasseprogram«.

Kap. 18 Anden godkendt aktivitet forenings-plan historiske våben

Nedenstående er beslutningsgruppe I (Aktivitetsmøde)

a. Generelle bestemmelser for anden godkendt aktivitet

Formålet er at skabe mulighed for at gennemføre skydninger, hvor der anvendes skydeprogrammer og våben samt ammunition, der tidligere har været godkendt i DDSG&I, De Danske Skytteforeninger (DDS), nu DGI Skydning (historiske skydninger). Skydningen foregår alene på foreningsplan.

Våben
De våben, der gennem tiden har været godkendt og som fremgår af nedenstående specifikation under afsnit B og C.

Skiver
De godkendte skiver, men også de skiver, der tidligere har været godkendt samt skiver anvendt til festskydninger. Ved den enkelte skydning fastsættes skivevalget af arrangørerne.

Skydestilling
Der må anvendes de skydestillinger, der gennem tiden har været godkendte. I den enkelte skydning fastlægger arrangørerne, hvilken skydestilling, der skal gælde.

Ammunition
Der må anvendes de ammunitionstyper, der gennem tiden har været godkendte til de pågældende våben, herunder hjemmeladet ammunition. Der må ikke anvendes lysspor-, panser- og brandpatroner

Skydeprogram
Der kan anvendes de skydeprogrammer, der har været anvendt i den nuværende og tidligere organisationer siden 1861 samt fugleskydnings-programmer. I de enkelte skydninger fastsættes skydeprogrammet dog frit af arrangørerne, eventuelt som kombinationer af tidligere skydeprogrammer.

Øvrige bestemmelser følger de bestemmelser, der fastsættes i Skyttebogen for tilsvarende discipliner.

Resultater ved skydningerne under ”Anden godkendt aktivitet på foreningsplan” registreres ikke som konkurrence resultater.

b. Skydning med langdistancerifler

Våben: Følgende våben er godkendt til anvendelse i skydninger med historiske våben: Gevær M58/69, Gevær M/63, Gevær M/52, Gevær M/24, Gevær M/98, Svensk 6,5 mm gevær M/96, gevær M/38 samt karabin M/94, Gevær M/53(17), Gevær M/89, Remington M/67, Skytteforeningsriffel M/1861.

c. Skydning med kortdistancerifler

Våben: Der må anvendes Otterup kaliber .22 model M 24, M 33, M 58, M 70 og M 77